PL-ER2LZZ-KEG-02

KITO

ER2/MR2 Serie Elektrokettenzug (7,5 t bis 20 t)

Ersatzteilliste

Inhalt

Inhalt 2

Einleitung 2

ER2 Elektrokettenzug 3

Allgemeine Teile - Gehäuse und Motor 3

Allgemeine Teile - Getriebe 4

Allgemeine Teile - Lastkette 5

Allgemeine Teile - Unterhaken 6

Allgemeine Teile - Unterhaken 7

Allgemeine Teile - Elektrische Komponenten 8

Anschlusskabel, Steuerschalter 9

Kettenbehälter 10

Kettenbehälter 11

Steuerungsbaugruppe und Kabel - (Verbindungsplatte für Fahrwerk) 12

Anbauteile für obere Verbindungsplatte - (Verbindungsplatte für Fahrwerk) 14

Anbauteile für obere Verbindungsplatte - (Verbindungsplatte für Fahrwerk) 15

Steuerungsbaugruppe und Kabel (Hakenaufhängung) 16

Oberhaken (Hakenaufhängung) 18

MR2-Motorfahrwerk 20

Motor- / Getriebe 20

Rahmen, Laufrad und Verbindungsschaft 21

Steuerschalter 22

Steuerungsbaugruppe und Kabel - (Verbindungsplatte 7,5 t, 10 t (L)) 23

Steuerungsbaugruppe und Kabel - (Verbindungsplatte 10 t (S), 15 t, 20 t) 25

Verbindungsplatte (speziell für 7,5 t) 27

Einleitung

■ Zielprodukte

■ Produktcode

Die Ersatzteilliste zeigt die zugehörigen Teile für den ER2-Elektrokettenzug und das MR2-Motorfahrwerk für hohe Tragfähigkeit. Alle Typen der Zielprodukte werden unten gezeigt. Wenn Sie eine Verbindung für ein Haspelfahrwerk verwenden und nach fahrwerkbezogenen Teilen suchen, finden Sie diese in der Ersatzteilliste für TS-Haspelfahrwerke mit hoher Tragfähigkeit.

ER2			ER2 mit MR2 (Motorfahrwerk)		
Tragfähigkeit (t)	Produktcode		Tragfähigkeit (t)	Produktcode	
	Modell mit einer Hubgeschwindigkeit			Modell mit einer Hubgeschwindigkeit	
	Standard Geschwindigkeit	Niedrige Geschwindigkeit		Standard Geschwindigkeit	Niedrige Geschwindigkeit
7,5	ER2-075S		7,5	ER2M075S-L	
10	ER2-100S	ER2-100L	10	ER2M100S-L	ER2M100L-L
15	ER2-150S		15	ER2M150S-L	
20	ER2-200S		20	ER2M200S-L	

■ Produktkategorie und Spannung

Produktkategorie	Motorisolationsklasse	Spannungsbereiche		Betriebsspannung
		50 Hz	60 Hz	
230 V Betriebsspannung	B	220 V	220 V	24 V (24 V bis 27,8 V)
		230 V	230 V	
400 V Betriebsspannung	F	380 V	380 V	
		400 V	440 V	
		415 V	-	

■ Arbeiten mit der Ersatzteilliste

(1) Durch Vergleichen der Nummer in den Explosionszeichnungen mit der "Abbildungsnr." in der Ersatzteilliste erhalten Sie den Ersatzteilnamen.
(2) Zellen mit einer X-Markierung in der Zelle im Schnittpunkt von Teilebezeichnung und Produktcode in der Ersatzteiltabelle werden nicht verwendet.
(3) Bei leeren Zellen im Schnittpunkt von Teilebezeichnung und Produktcode in der Ersatzteiltabelle variiert die Teilenummer entsprechend der Betriebsspannung.

Wenn Sie ein Teil aus einer leeren Zelle benötigen, geben Sie uns die Produktcodenr. des vorherigen Teils, die Betriebsspannung und die Teilebezeichnung an.

■ Lastkette

(1) Die Lastketten sind gehärtet. Deshalb können die Lastketten nicht verlängert werden.
(2) Bei der Bestellung einer Lastkette die tatsächliche Länge oder die Hubhöhe angeben.
(3) Die Ersatzteilliste kennzeichnet die Beziehung zwischen der Hubhöhe, Umlenkung und der tatsächlichen Länge.

■ Steuerschalter mit Kabel komplett

Bei der Bestellung eines kompletten Steuerschalters mit Kabel, die Kabellänge im Bezug auf die folgende Tabelle angeben.

Tragfähigkeit	Steuerkabellänge		
	ER2 mit Haken	ER2 mit Haspelfahrwerk	ER2 mit MR2 (Motorfahrwerk)
7,5 t	-	Hubhöhe + 0,2 m	Hubhöhe + 0,9 m
10 t (L)	-	Hubhöhe + 0,2 m	Hubhöhe + 0,9 m
10 t (S)	Hubhöhe	Hubhöhe + 0,2 m	Hubhöhe + 0,3 m
15 t	Hubhöhe + 0,2 m	Hubhöhe + 0,6 m	Hubhöhe + 0,6 m
20 t	Hubhöhe + 0,2 m	Hubhöhe + 0,6 m	Hubhöhe + 0,6 m

■ Bestellhinweise

(1) Bei der Bestellung bitte Produktcode, Spannung, Teilebezeichnung, Teilenummer und Anzahl angeben.
(2) Für die Ersatzteilpreise und das Lieferdatum wenden Sie sich bitte an den Vertriebshändler oder an KITO.

Allgemeine Teile - Gehäuse und Motor

ER2-075S/ER2-100L/ER2-100S/ER2-150S/ER2-200S

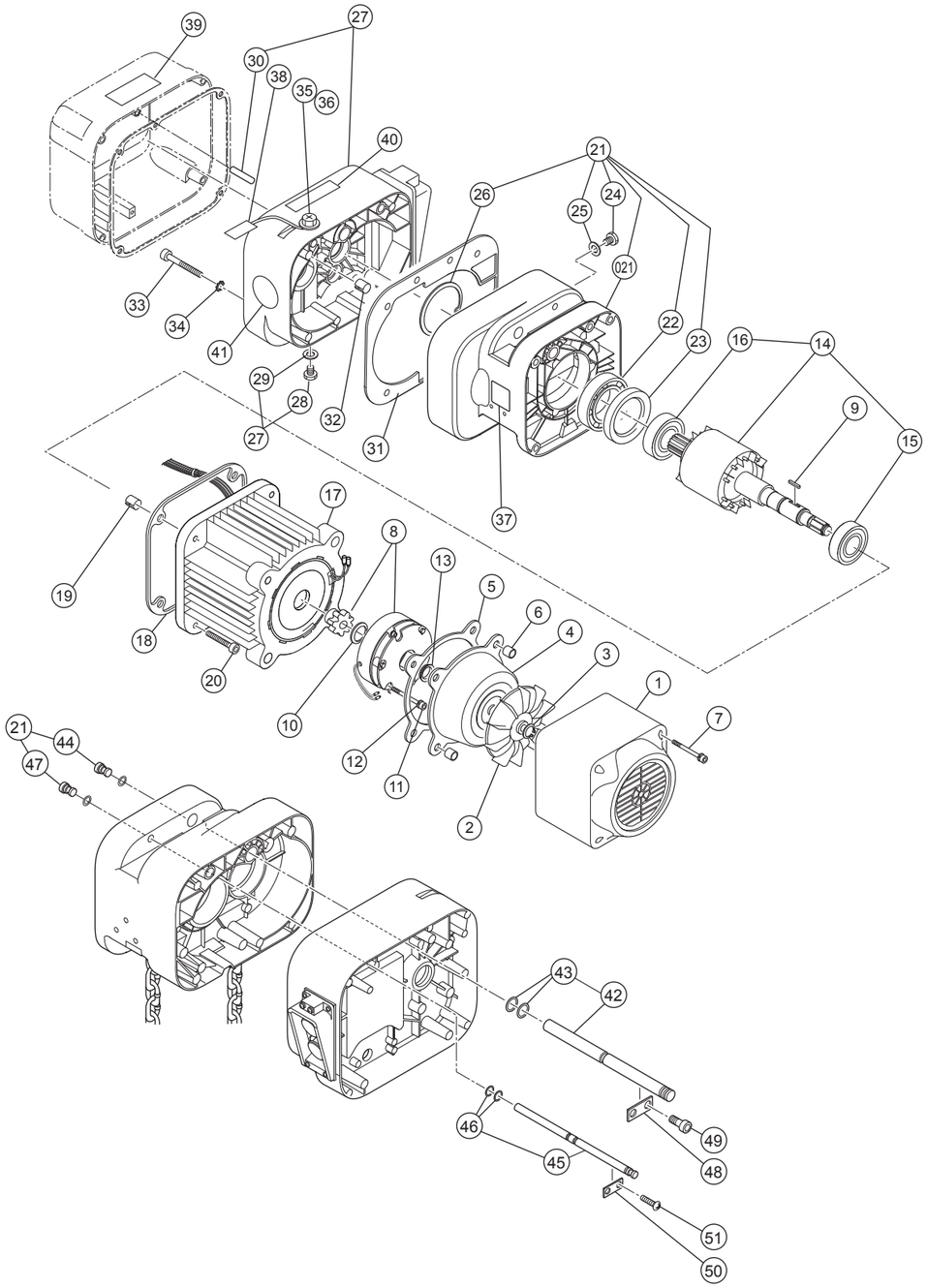

ER2-075S/ER2-100L/ER2-100S/ER2-150S/ER2-200S

Abb. Nummer	Teile Nummer	Teilebezeichnung	Anzahl pro Kettenzug		Produktcode		Bemerkung
			ER2-075S ER2-100L	ER2-100S ER2-150S ER2-200S	ER2-075S ER2-100L	ER2-100S ER2-150S ER2-200S	
1	107	Ventilatorgehäuse	1	2	ER2ES9107	←	
2	108	Ventilator	1	2	ER2ES9108	←	
3	323	Sprengring	1	2	J1SS000-00022	←	Für Ventilator
4	115	Bremsabdeckung	1	2	ER2ES9115	←	
5	119	Dichtung B	1	2	ER2ES9119	←	
6	140	Passhülse S	2	4	E6SE005S9120	←	Für Lüfter- und Bremsabdeckung
7	160	Inbusschraube	4	8	J1BE2-0604524	←	Für Lüfter- und Bremsabdeckung
8	1362	Elektromagnetische Bremseinheit	1	2	MBABB35CA	←	230 V Betriebsspannung
			1	2	MBABB35YA	←	400 V Betriebsspannung
9	360	Passfeder B	1	2	ER2ES9360	←	Für elektromagnetische Bremse
10	361	Sprengring	1	2	J1SS000-00030	←	Für elektromagnetische Bremse
11	167	Inbusschraube	3	6	J1BE1-0805028	←	Für elektromagnetische Bremse
12	168	Federring	3	6	J1WS011-20080	←	Für elektromagnetische Bremse
13	210	V-Ring	1	2	ER2ES9210	←	Dichtung zwischen Motorwelle und Bremsabdeckung
14	5502	Motorwelle mit Läufer	1	2	ER2FS5502	←	
15	202	Kugellager	1	2	J1GR0C0-06007	←	Für Motorrahmen
16	208	Kugellager	1	2	J1GR0C0-06006	←	Für Lagerhalterung (für Motorwelle)
17	5501	Motorrahmen mit Stator	1	2	ER2BFC25S5A1	←	230 V Betriebsspannung
			1	2	ER2BFY25S5A1	←	400 V Betriebsspannung
18	118	Dichtung M	1	2	ER2FS9118	←	Für Motorrahmen
19	138	Passhülse S	2	4	ER2ES9138	←	Für Motorrahmen
20	155	Inbusschraube	4	8	J1BE2-1204040	←	Für Motorrahmen
21	6101	Gehäuse B Baugruppe	1	2	ER2FS6101	←	
021	101	Gehäuse B	1	2	ER2FS9101	←	
22	243	Kugellager	1	2	J1GR0A0-06010	←	Für Lastkettenritzel (Getriebegehäuse-Seite)
23	244	Dichtring	1	2	ER2ES9244	←	Für Lastkettenritzel (Getriebegehäuse-Seite)
24	133	Ölschraube	1	2	E5FE003S9111	←	
25	136	Ölschraubendichtung	1	2	E2YS005-9109	←	Für Ölschraube
26	207	Sprengring	1	2	J1SR000-00080	←	
44	6128	Maschinenschraube	1	2	ER2FS6128	←	
47	6131	Fixierungsbolzen-Abschlussschraube	1	2	ER2FS6131	←	
27	6103	Getriebegehäuse Baugruppe F	1	2	ER2FS6103	←	*
28	133	Ölschraube	1	2	E5FE003S9111	←	Für Getriebegehäuse
29	136	Ölschraubendichtung	1	2	E2YS005-9109	←	Für Ölschraube
30	139	Passhülse	1	2	J1PS11-060025	←	
31	116	Dichtung G	1	2	ER2FS9116	←	Für Getriebegehäuse
32	137	Passhülse S	2	4	E6SE010S9120	←	Für Getriebegehäuse
33	151	Inbusschraube	5	10	J1BE1-0809028	←	Für Getriebegehäuse
34	152	Zahnscheibe	5	10	J1WH012-10080	←	Für Getriebegehäuse
35	135	Ölschraube B	1	2	WR2BS9135	←	Für Getriebegehäuse F
36	173	Dichtring	1	2	E2YS005-9116	←	Für Ölschraube B
37	960	Typenschild Lastseite	1	2	ER1BS9960	←	Lastseite
38	953	Schild für Ölfüllung	1	2	ER1BS9953	←	
39	935	Warnaufkleber E	1	2	ER2CS9937	←	
40	810	Typenschild OF	1	2	ER2CS9849	←	
41	868	Typenschild AD	1	2	ER1BS9868	←	Für Hubgeschwindigkeit
42	6121	Verbindungswelle	1	2	ER2FS6121	←	Für Gehäuseverbindung
43	126	O-Ring	2	4	J1OP011-00180	←	
45	6122	Fixierungsbolzen-Baugruppe	1	2	ER2FS6122	←	
46	127	O-Ring	2	4	J1OP011-00090	←	
48	123	Platte A	1	2	ER1ES9123	←	Für Verbindungsbolzen
49	124	Inbusschraube mit Federring	2	4	J1BG1-0601616	←	Für Platte A (Verbindungsbolzen)
50	125	Platte A	1	2	ER1BS9123	←	Für Fixierungsbolzen
51	143	Maschinenschraube mit Federring	2	4	J1AP2-5001212	←	Für Platte A (Fixierungsbolzen)

* Es gibt noch andere Einbauteile. Siehe folgende Seite. (S4, S8)

Allgemeine Teile - Getriebe

ER2-075S/ER2-100L/ER2-100S/ER2-150S/ER2-200S

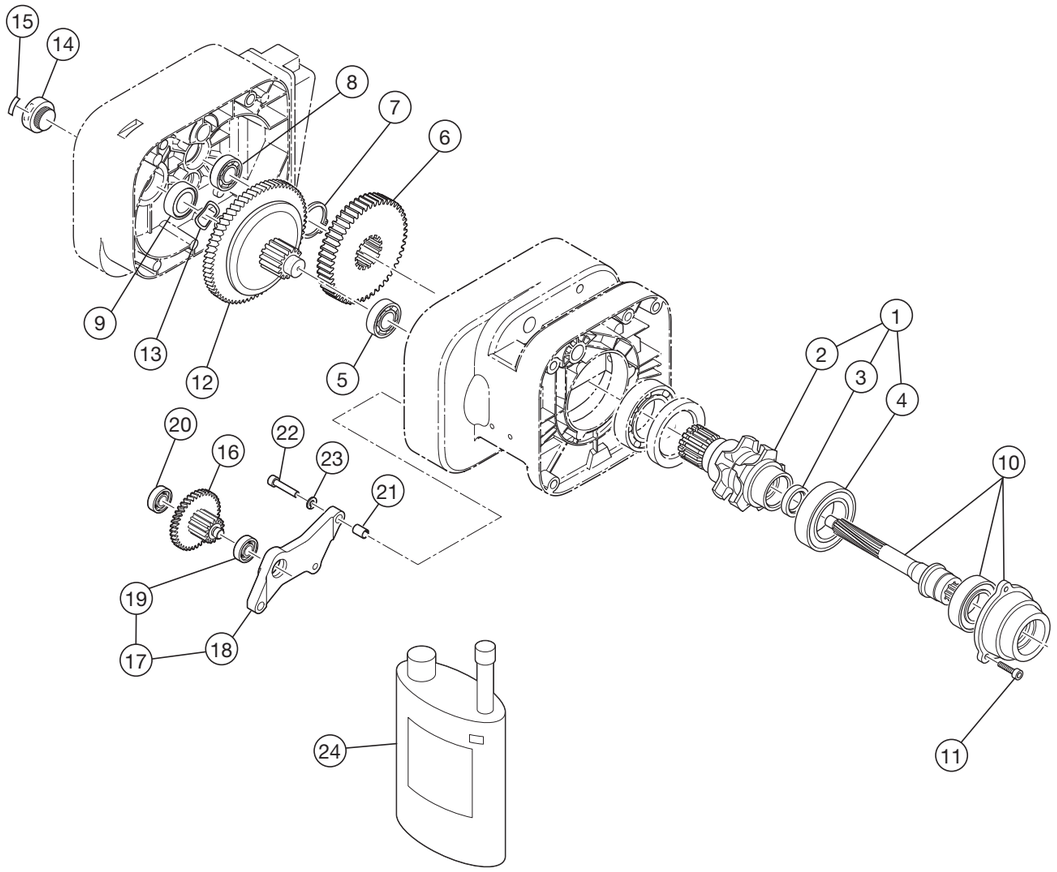

ER2-075S/ER2-100L/ER2-100S/ER2-150S/ER2-200S

Abb. Nummer	Teile Nummer	Teilebezeichnung	Anzahl pro Kettenzug		Produktcode					Bemerkung
			ER2-075S ER2-100L	ER2-100S ER2-150S ER2-200S	ER2-075S	ER2-100L	ER2-100S	ER2-150S	ER2-200S	
1	6241	Lastkettenritzel Baugruppe	1	2	ER2FS6241	←	←	←	←	
2	241	Lastkettenritzel	1	2	ER2FS9241	←	←	←	←	
3	221	Dichtring	1	2	ER2ES9221	←	←	←	←	Für Motorwelle
4	242	Kugellager	1	2	J1GR020-06210	←	←	←	←	Für Lastkettenritzel (Motorseite)
5	238	Kugellager	1	2	J1GR030-06405	←	←	←	←	Für Getriebe #3 (Gehäuseseite)
6	240	Lastgetriebe	1	2	ER2FS9240	←	←	←	←	
7	245	Sprengring	1	2	J1SS000-00050	←	←	←	←	Für Lastgetriebe
8	222	Kugellager	1	2	J1GR0A0-06303	←	←	←	←	Für Motorwelle (Getriebegehäuse-Seite) *
9	233	Dichtring	1	2	ER1DS9233	←	←	←	←	Für Dichtmuffe *
10	5220	Motorwelleneinheit	1	2	ER2FS5220	←	←	←	←	
11	164	Inbusschraube	3	6	J1BE2-0601616	←	←	←	←	Für Kugellagerhalterung
12	1223	Rutschkupplung komplett	1	2	ER2FS1223	←	←	←	←	
13	234	Wellenunterlegscheibe	1	2	ER2ES9234	←	←	←	←	
14	235	Abdeckung für Einstellmutter	1	2	ER2ES9235	←	←	←	←	
15	840	Typenschild FP	1	2	ER1BS9892	←	←	←	←	
16	5262	Getriebebaugruppe B	1	2	ER2FS5262	←	←	←	←	
17	6261	Getriebehalterung-Baugruppe	1	2	ER2FS6261	←	←	←	←	
18	261	Getriebehalterung	1	2	ER2FS9261	←	←	←	←	
19	264	Kugellager	1	2	J1GR000-06203	←	←	←	←	
20	266	Kugellager	1	2	J1GR0A0-06202	←	←	←	←	Für Getriebe B (Getriebegehäuse-Seite)
21	270	Passhülse S	2	4	E6SE010S9120	←	←	←	←	Für Getriebehalterung
22	271	Inbusschraube	3	6	J1BE1-0803535	←	←	←	←	Für Getriebehalterung
23	272	Federring	3	6	J1WS011-20080	←	←	←	←	Für Getriebehalterung
24	1855	Getriebeöl F (1 L)	2	4	ER1CS1855	←	←	←	←	Für Rutschkupplung

* Im Getriebegehäuse Baugruppe F enthalten.(S3)

Allgemeine Teile - Lastkette

ER2-075S/ER2-100L/ER2-100S/ER2-150S/ER2-200S

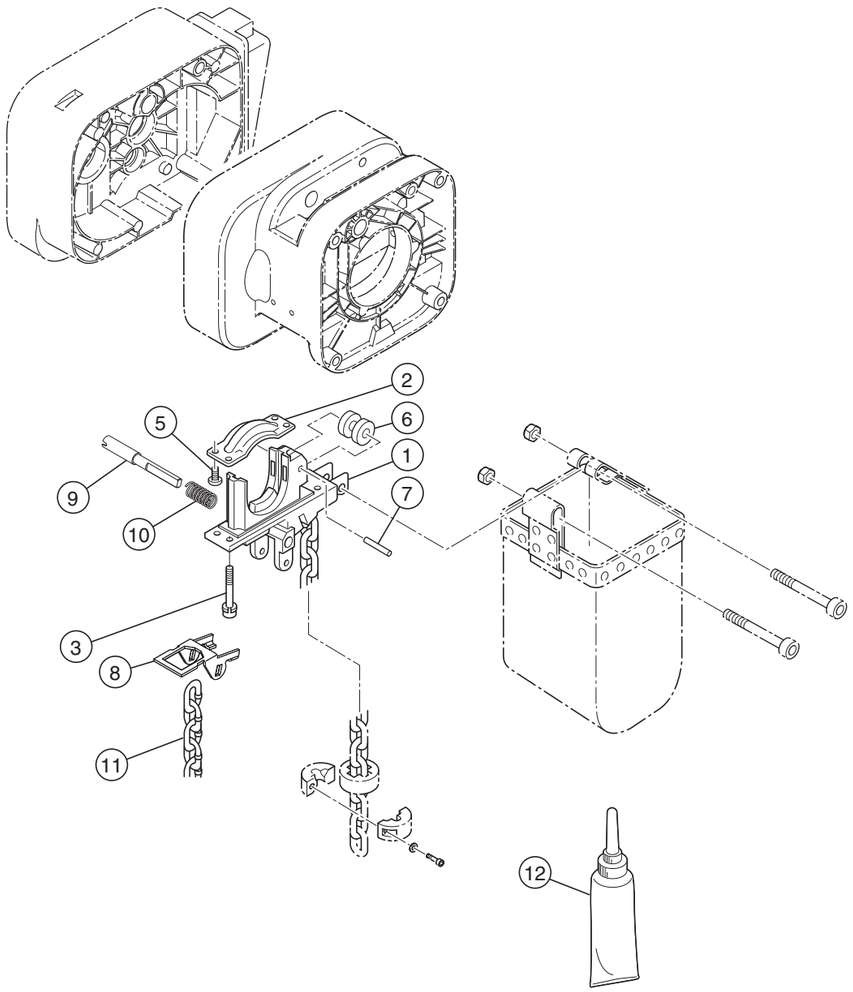

ER2-075S/ER2-100L/ER2-100S/ER2-150S/ER2-200S

Abb. Nummer	Teile Nummer	Teilebezeichnung	Anzahl pro Kettenzug		Produktcode		Bemerkung
			ER2-075S ER2-100L	ER2-100S ER2-150S ER2-200S	ER2-075S ER2-100L	ER2-100S ER2-150S ER2-200S	
1	331	Kettenführung A	1	2	ER2FS9331	←	
2	332	Kettenführung B	1	2	ER2FS9332	←	
3	346	Inbusschraube mit Federring	4	8	J1BG2-0803030	←	Für Kettenführung A
5	348	Maschinenschraube mit Federring	4	8	J1AP2-6001212	←	Für Kettenführung B
6	333	Führungsrolle	1	2	ER1EM9333	←	
7	334	Rollenbolzen	1	2	ER1DL9334	←	
8	337	Begrenzungshebel (Endschalter)	1	2	ER2FS9337	←	
9	338	Bregrenzungshebelstift (Endschalter)	1	2	ER2FS9338	←	
10	357	Begrenzungshebelfeder (Endschalter)	1	2	ER2CS9357	←	
11	954	Lastkette	1	1	KBAN112W0000	←	Stromlos vernickelte Oberfläche
12	1951	Schmiermitteltube	2	2	ER2CS1951	←	

Allgemeine Teile - Unterhaken

ER2-075S/ER2-100L/ER2-100S

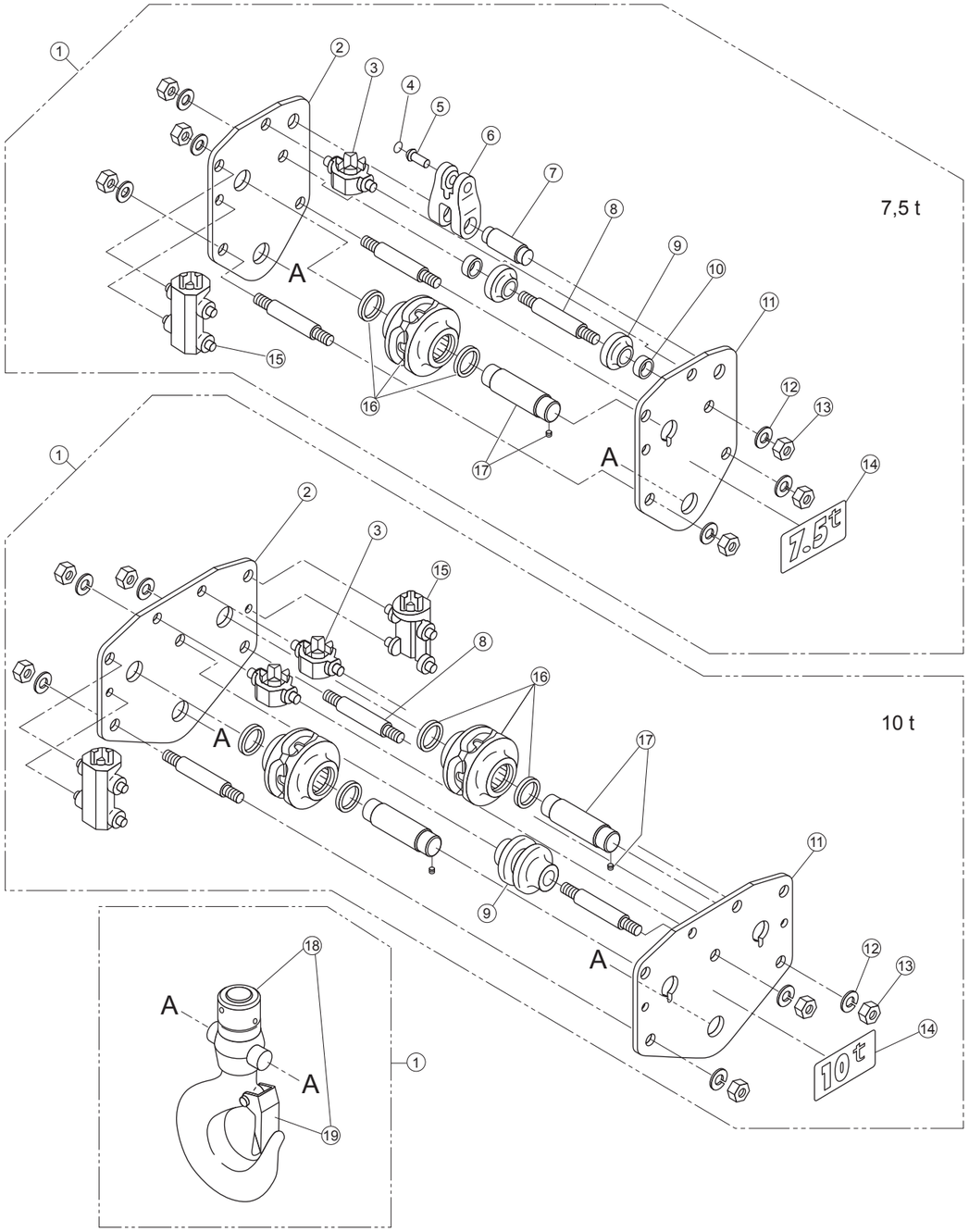

ER2-075S/ER2-100L/ER2-100S

Abb. Nummer	Teile Nummer	Teilebezeichnung	Anzahl pro Kettenzug		Produktcode		Bemerkung
			ER2-075S	ER2-100L ER2-100S	ER2-075S	ER2-100L ER2-100S	
1	1121	Unterhaken-Satz	1	1	ER2HS1121	ER2IS1121	
2	035	Untere Verbindungsplatte B	1	1	ER2HS9035	ER2IS9035	
3	067	Untere Querführung	1	2	E6SE075S9067	←	
4	092	Sprengring	1	X	J1SR000-00021	X	
5	041	Kettenbolzen	1	X	S2SB030-9107	X	
6	039	Kettenhalter	1	X	E6SE075S9039	X	
7	040	Bolzen für Kettenhalterung	1	X	E6SE075S9040	X	
8	038	Unterer Haltebolzen	3	3	E7SE075S9038	←	
9	062	Führungsrolle	2	X	E6SE075S9062	X	
	063	Untere Führungsrolle	X	1	X	E6SE100S9063	
10	065	Untere Muffe	2	X	E6SE075S9065	X	
11	034	Untere Verbindunsplatte A	1	1	ER2HS9034	ER2IS9034	
12	082	Federring	6	6	J1WS011-20200	←	Für unteren Haltebolzen
13	081	Mutter	6	6	J1NA001-30200	←	Für unteren Haltebolzen
14	069	Typenschild A	1	1	ER1HS9069	ER1IS9069	
15	066	Untere Kettenführung	1	2	E6SE075S9066	←	
16	5052	Untere Umlenkritzel-Baugruppe	1	2	ER2HS5052	←	
17	5054	Ritzelwelle	1	2	E6SE075S5054	←	
18	2121	Unterhaken Baugruppe	1	1	ER2HS2121	ER2IS2121	
19	1071	Hakenmaulsicherung	1	1	C2BA100-1071	C2BA150-1071	

Allgemeine Teile - Unterhaken

ER2-150S/ER2-200S

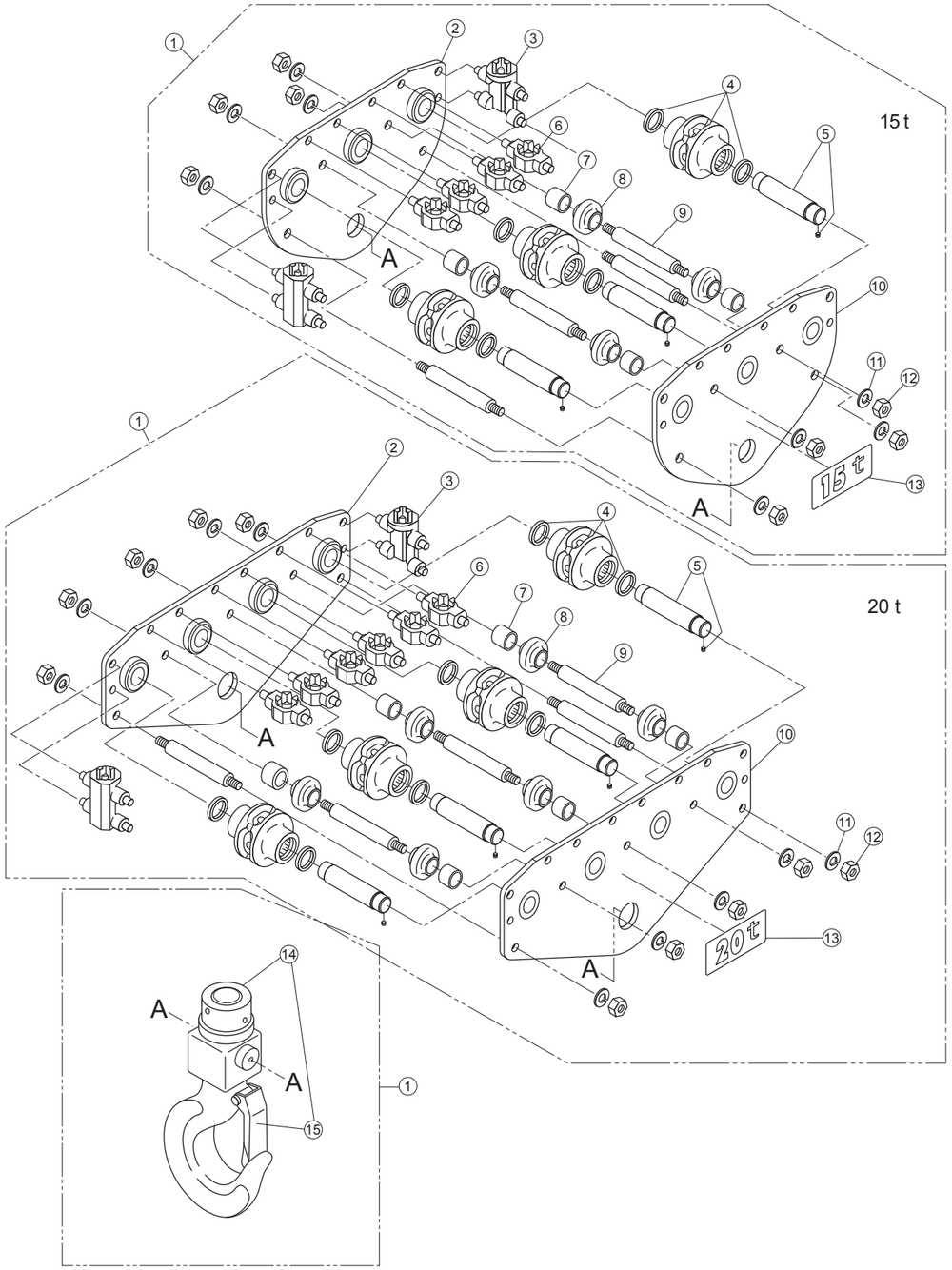

ER2-150S/ER2-200S

Abb. Nummer	Teile Nummer	Teilebezeichnung	Anzahl pro Kettenzug		Produktcode		Bemerkung
			ER2-150S	ER2-200S	ER2-150S	ER2-200S	
1	1121	Unterhaken-Satz	1	1	ER2JS1121	ER2KS1121	
2	5035	Untere Verbindungsplatte B Baugruppe	1	1	ER2JS5035	ER2KS5035	
3	066	Untere Kettenführung	2	2	E6SE150S9066	←	
4	5052	Untere Umlenkritzel-Baugruppe	3	4	ER2HS5052	←	
5	5054	Ritzelwelle	3	4	E6SE075S5054	←	
6	067	Untere Querführung	4	6	E6SE150S9067	←	
7	065	Untere Muffe	4	6	E6SE150S9065	←	
8	062	Führungsrolle	4	6	E6SE075S9062	←	
9	038	Unterer Haltebolzen	4	7	E7SE150S9038	←	
10	5034	Untere Verbindunsplatte A Baugruppe	1	1	ER2JS5034	ER2KS5034	
11	082	Federring	8	14	J1WS011-20200	←	Für unteren Haltebolzen
12	081	Mutter	8	14	J1NA001-30200	←	Für unteren Haltebolzen
13	069	Typenschild A	1	1	ER1JS9069	ER1KS9069	
14	2121	Unterhaken Baugruppe	1	1	ER2JS2121	ER2KS2121	
15	1071	Hakenmaulsicherung	1	1	C2BA200-1071	C2BA300-1071	

Allgemeine Teile - Elektrische Komponenten

ER2-075S/ER2-100L/ER2-100S/ER2-150S/ER2-200S

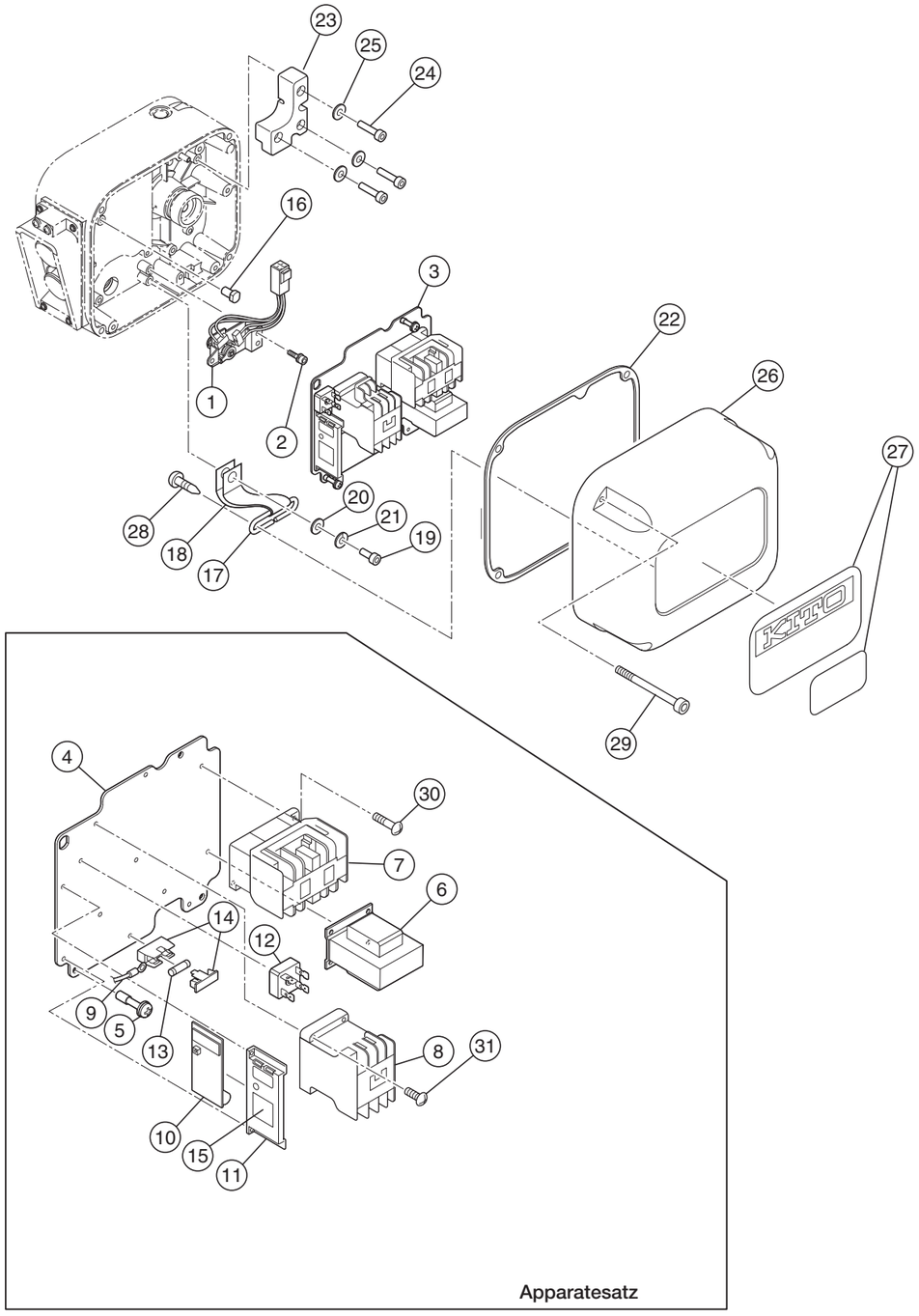

ER2-075S/ER2-100L/ER2-100S/ER2-150S/ER2-200S

Abb. Nummer	Teile Nummer	Teilebezeichnung	Anzahl pro Kettenzug		Produktcode				Bemerkung
			ER2-075S ER2-100L	ER2-100S ER2-150S ER2-200S	ER2-075S	ER2-100L ER2-100S	ER2-150S	ER2-200S	
1	1060	Endschaltereinheit	1	2	ER2CI1060	←	←	←	
2	124	Inbusschraube mit Federring	3	6	J1BG1-0601212	←	←	←	Für Platte A (Verbindungsbolzen)
3	1441	Apparatesatz	1	2	ER2BFC20S5A2	←	←	←	230 V Betriebsspannung
					ER2BFY20S5A2	←	←	←	400 V Betriebsspannung
4	441	Grundplatte	1	2	ER2ES9441	←	←	←	
5	445	Schraube	3	6	ER1BS9445	←	←	←	
6	577	Transformator	1	2	TRF13C211	←	←	←	230 V Betriebsspannung
					TRF13Y211	←	←	←	400 V Betriebsspannung
7	578	Schütz	1	2	MGC23402B	←	←	←	Für Heben und Senken
8	580	Schütz	1	2	MGC14302C	←	←	←	Für Not-Aus
9	583	Verbindungskabel	1	2	ER2BEE20S9A2	←	←	←	
10	1582	CH-Meter	1	2	ECP91CHAC	←	←	←	
11	597	CH-Meter-Halterung	1	2	ECP99BKBA	←	←	←	
12	598	Brückengleichrichter	1	2	ECP94DIAA	←	←	←	
13	602	Sicherung	1	2	ECP91FZ02	←	←	←	
14	603	Sicherungshalter	1	2	ECP92FZAA	←	←	←	
15	838	Typenschild CH	1	2	ECP99CHAA	←	←	←	
30	612	Inbusschraube mit Federring	2	4	J1AW2-4001414	←	←	←	Für Heben und Senken
31	615	Inbusschraube mit Federring	2	4	J1AW2-4001616	←	←	←	Für Not-Aus
16	449	Drehbolzen	1	2	ER2CS9449	←	←	←	Fixierung Grundplatte ＊
17	456	Deckelhalterung	1	2	ER2CS9456	←	←	←	＊
18	457	Sicherungsgurt	1	2	ER2CS9457	←	←	←	＊
19	458	Inbusschraube	1	2	J1BE1-0601616	←	←	←	Für Sicherungsgurt (am Getriebegehäuse angebracht) ＊
20	459	Unterlegscheibe	1	2	ER1BS9436	←	←	←	Für Sicherungsgurt (am Getriebegehäuse angebracht) ＊
21	460	Federring	1	2	J1WS011-10060	←	←	←	Für Sicherungsgurt (am Getriebegehäuse angebracht) ＊
22	117	Dichtung C	1	2	ER2FS9117	←	←	←	Für Gehäusedeckel
23	109	Schwinghebel	1	2	ER2FS9098	←	←	←	
24	162	Inbusschraube	3	6	J1BE1-0802525	←	←	←	Für Schwinghebel
25	163	Federring	3	6	J1WS011-20080	←	←	←	Für Schwinghebel
26	104	Gehäusedeckel	1	2	ER2FS9104	←	←	←	
27	801	Typenschild B	1	2	ER2BMC25S9A5	←	←	←	
	802	Typenschild D	1	2	ER2BEE75S9A6	ER2BEE 1QS9A6	ER2BEE 1PS9A6	ER2BEE 2QS9A6	
28	114	Flachkopfschraube	2	4	J1AK2-5001212	←	←	←	Für Sicherungshalterung (am Gehäuseunterteil angebracht)
29	153	Inbusschraube mit Federring	4	8	J1BG2-0604024	←	←	←	Für Gehäusedeckel

＊Im Getriebegehäuse Baugruppe F enthalten.(S3)

Anschlusskabel, Steuerschalter

ER2-075S/ER2-100L/ER2-100S/ER2-150S/ER2-200S

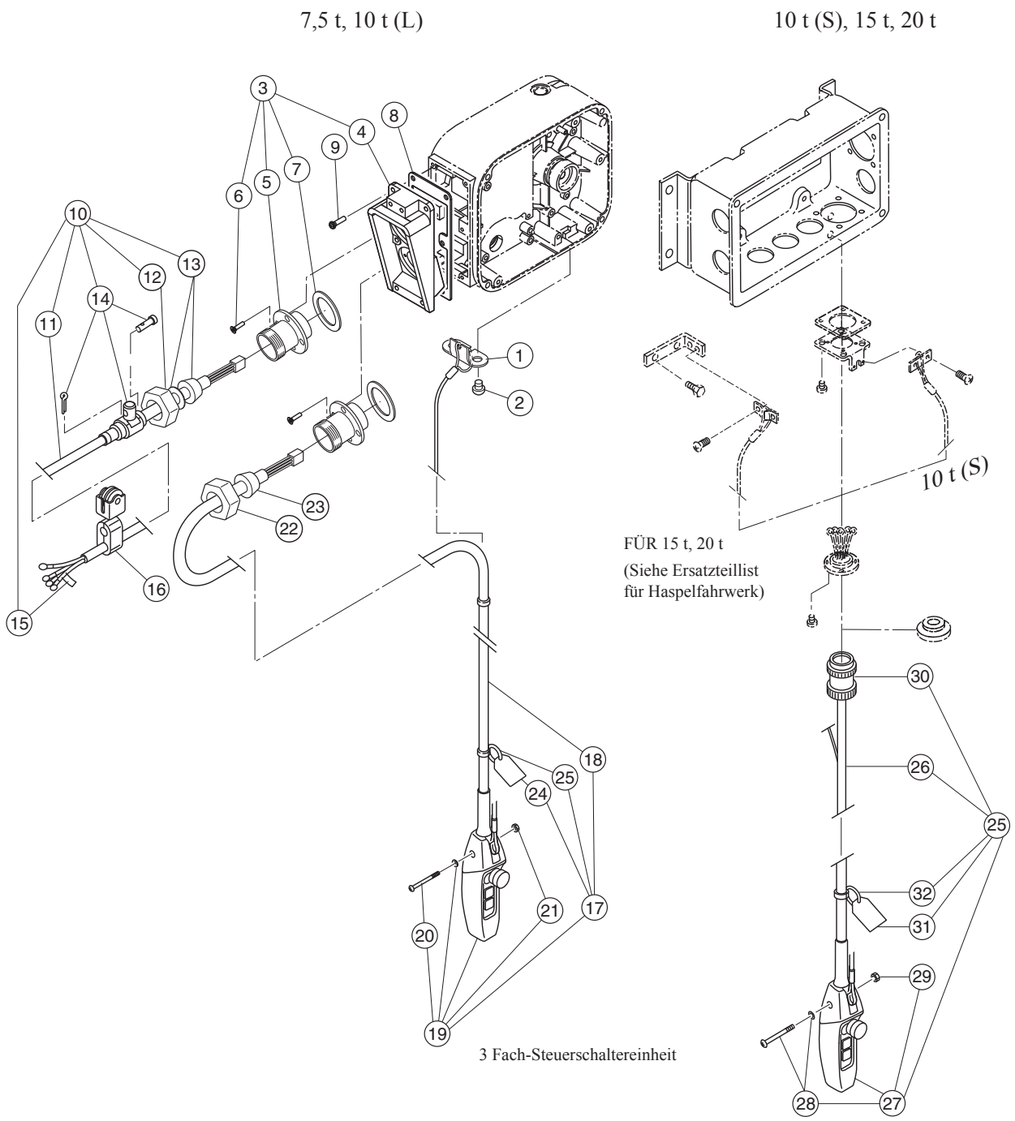

ER2-075S/ER2-100L/ER2-100S/ER2-150S/ER2-200S

7,5 t, 10 t (L)

Abb. Nummer	Teile Nummer	Teilebezeichnung	Anzahl pro Ketterzug	Produktcode		Bemerkung
				ER2-075S	ER2-100L	
1	535	Befestigung für Zugentlastung L	1	ER1BS9534	←	
2	536	Maschinenschraube mit Federring	2	J1AP2-5001212	←	
3	2511	Kabeleinführungseinheit	1	ER2CS2511	←	
4	511	Sockelgehäuse	1	ER2CS9511	←	
5	575	Halterung C	2	ECP5924AL	←	
6	517	Tippen Sie Schraube	8	ER1BS9517	←	Für Halterung C
7	568	Dichtring	2	ECP5924AM	←	
8	512	Sockelgehäusedichtung	1	ER2CS9512	←	
9	516	Maschinenschraube mit Federring	6	J1AP2-5002020	←	
10	1771	Anschlusskabeleinheit	1	ZBZB12AJ2000	←	
11	771	Kabel	1	Z2CU402-0000	←	
12	341	Halterung A	1	ECP5924AA	←	
13	351	Gummidichtring	1	ECP6914AA	←	
14	1724	Kabelbefestigungseinheit 14	1	E4YS005-2822	←	
15	741	Typenschild G	1	E6LE010S9806	←	
16	1527	Kabelwagen Typ 14 Einheit	1	X	X	
17	1557	Fach-Steuerkabeleinheit EH	1	ZBS0025F1000	←	
18	557	Kabel	1	Z3CR401-0000	←	
19	1561	3 Fach-Steuerschaltereinheit	1	SWDB100AC	←	
20	626	Maschinenschraube mit Federring	1	J1AP2-4002608	←	
21	570	Mutter	1	J1NS004-10040	←	
22	341	Halterung A	1	ECP5924AA	←	
23	351	Gummidichtring	1	ECP6912AA	←	
24	567	Warnschild PB	1	SWD9013AC	←	
25	568	Aufhänger für Schild	1	E7SE003S9787	←	

10 t (S), 15 t, 20 t

Abb. Nummer	Teile Nummer	Teilebezeichnung	Anzahl pro Ketterzug	Produktcode		Bemerkung
				ER2-100S, 150S, 200S ER2SG100S	ER2SG150S ER2SG200S	
25	1557	Fach-Steuerkabeleinheit EH	1	ZB1002FF1000	ZB1002GF1000	
26	557	Kabel	1	Z3CR401-0000	←	
27	1561	3 Fach-Steuerschaltereinheit	1	SWDB100AC	←	
28	626	Maschinenschraube mit Federring	1	J1AP2-4002608	←	
29	627	Mutter	1	J1AN004-10040	←	
30	566	Stecker 8P	1	ECP2108AA	←	
31	567	Warnschild PB	1	SWD9013AC	←	
32	568	Aufhänger für Schild	1	E7SE003S9787	←	

Kettenbehälter

ER2-075S/ER2-100L

7,5 t

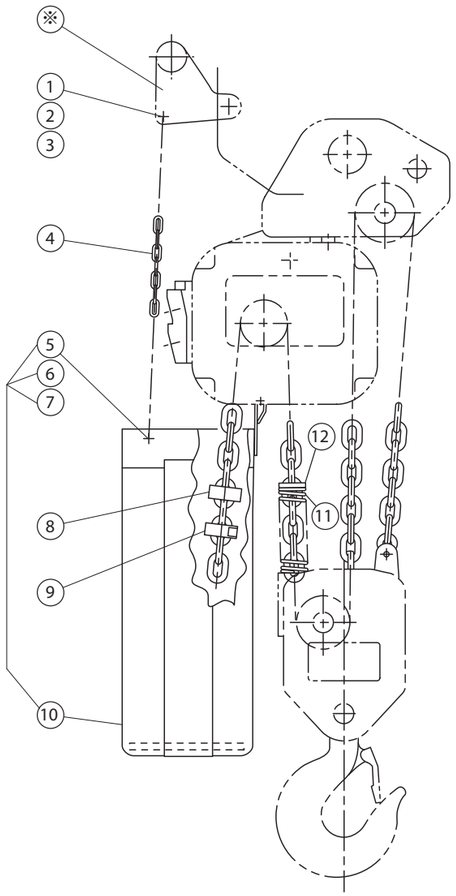

10 t (L)

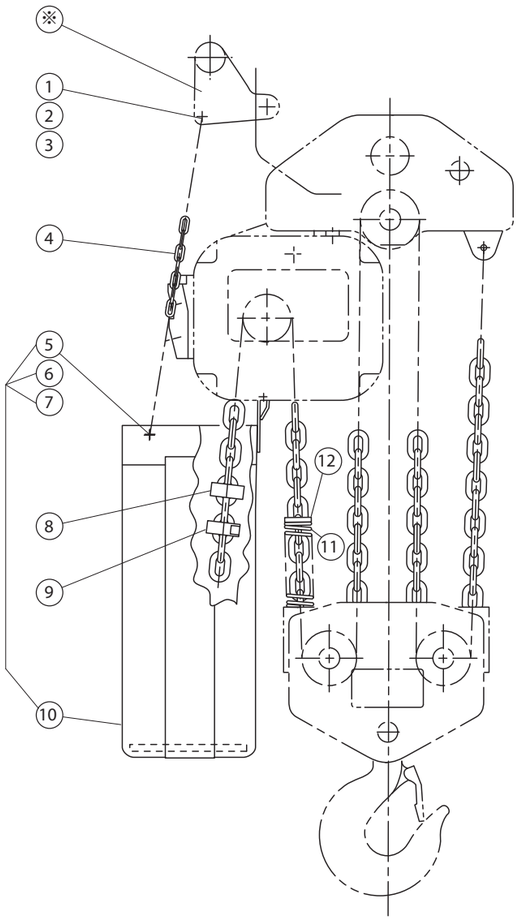

ER2-075S/ER2-100L

Mit Fahrwerk

Abb. Nummer	Teile Nummer	Teilebezeichnung	Anzahl pro Kettenzug	Produktcode		Bemerkung
				ER2-075S	ER2-100L	
1	981	Inbusschraube	2	J1BE1-0803030	←	Für Befestigungskette
2	983	Mutter	2	C2BA100-9074	←	Für Befestigungskette
3	984	Unterlegscheibe	2	J1WB012-10080	←	Für Befestigungskette
4	975	Befestigungskette	2	E6SE075S9875	←	
10	5930	Kettenbehälter-Baugruppe (H1)	1	ER2HS5930	←	
	5931	Kettenbehälter-Baugruppe (H2)		ER2HS5931	←	
5	971	Inbusschraube	2	J1BE1-0802020	←	
6	973	Mutter	2	C2BA100-9074	←	
7	974	Unterlegscheibe	2	J1WB012-10080	←	
8	049	Prellgummi	1	ER1EM9053	←	Lastfreie Seite
9	045	Kettenstopper	1	ER1ES1041	←	
11	047	Kettenfeder	1	E6SE025B9047	←	Lastseite
12	048	Begrenzungsplatte (Endschalter)	1	ER1FH9054	←	Lastseite

Mit Hakenaufhängung

Abb. Nummer	Teile Nummer	Teilebezeichnung	Anzahl pro Kettenzug	Produktcode		Remark
				ER2-075S	ER2-100L	
1	981	Inbusschraube	1	X	J1BE1-0806528	Für Befestigungskette
2	983	Mutter	1	X	C2BA100-9074	Für Befestigungskette
4	975	Befestigungskette	2	X	E6SE100S9875	
10	5930	Kettenbehälter-Baugruppe (H1)	1	X	ER2HS5930	
	5931	Kettenbehälter-Baugruppe (H2)		X	ER2HS5931	
5	971	Inbusschraube	2	X	J1BE1-0802020	
6	973	Mutter	2	X	C2BA100-9074	
7	974	Unterlegscheibe	2	X	J1WB012-10080	
8	049	Prellgummi	1	X	ER1EM9053	Lastfreie Seite
9	045	Kettenstopper	1	X	ER1ES1041	
11	047	Kettenfeder	1	X	E6SE025B9047	Lastseite
12	048	Begrenzungsplatte (Endschalter)	1	X	ER1FH9054	Lastseite

Kettenbehälter

ER2-100S/ER2-150S/ER2-200S

10 t (S)

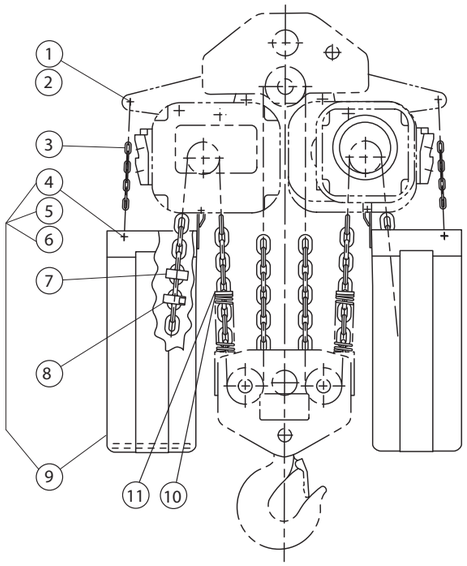

15 t

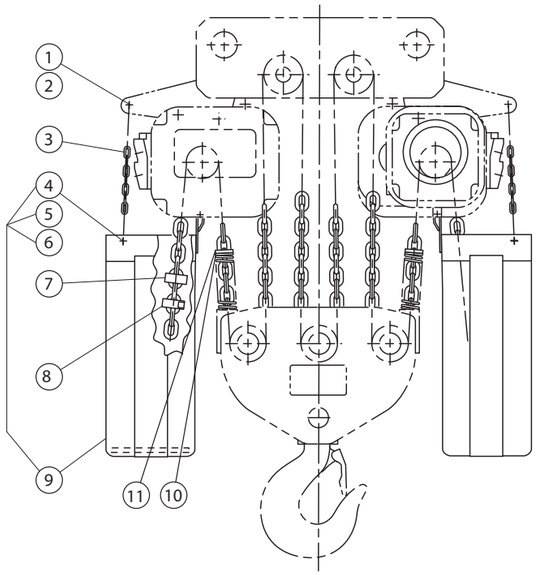

20 t

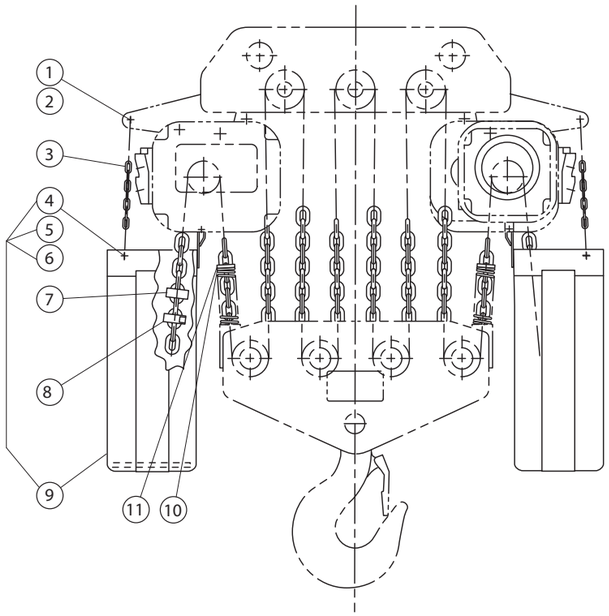

ER2-100S/ER2-150S/ER2-200S

Fahrwerk und Hakenaufhängung

Abb. Nummer	Teile Nummer	Teilebezeichnung	Anzahl pro Kettenzug	Produktcode			Bemerkung
				ER2-100S	ER2-150S	ER2-200S	
1	981	Inbusschraube	2	J1BE1-0806528	←	←	Für Befestigungskette
2	983	Mutter	2	C2BA100-9074	←	←	Für Befestigungskette
3	975	Unterlegscheibe	4	E6SE100S9875	←	←	
9	5930	Kettenbehälter-Baugruppe (H1)	2	ER2HS5930	←	←	
	5931	Kettenbehälter-Baugruppe (H2)		ER2HS5931	←	←	
4	971	Inbusschraube	4	J1BE1-0802020	←	←	
5	973	Mutter	4	C2BA100-9074	←	←	
6	974	Unterlegscheibe	4	J1WB012-10080	←	←	
7	049	Prellgummi	2	ER1EM9053	←	←	Lastfreie Seite
8	045	Kettenstopper	2	ER1ES1041	←	←	
10	047	Kettenfeder	2	E6SE025B9047	←	←	Lastseite
11	048	Begrenzungsplatte (Endschalter)	2	ER1FH9054	←	←	Lastseite

Steuerungsbaugruppe und Kabel - (Verbindungsplatte für Fahrwerk)

ER2-100S/ER2-150S/ER2-200S

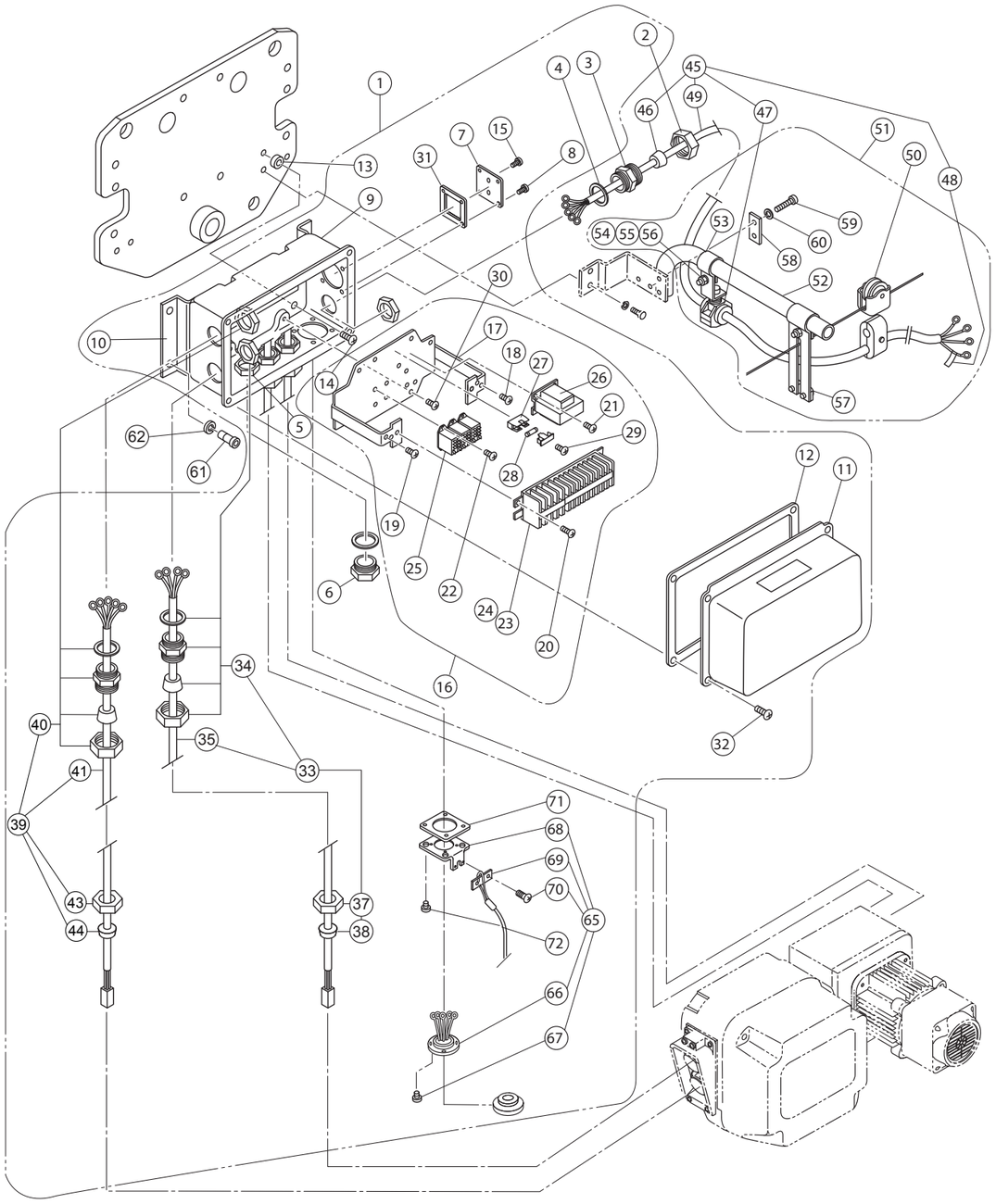

ER2-100S/ER2-150S/ER2-200S

Mit Fahrwerk

Abb. Nummer	Teile Nummer	Teilebezeichnung	Anzahl pro Kettenzug	Produktcode		Bemerkung
				ER2-100S	ER2-150S ER2-200S	
1	1401	Anschlusskasten komplett	1	ER2BGC1QS1A7	ER2BGC1PS1A7	230 V Betriebsspannung
				ER2BGY1QS1A7	ER2BGY1PS1A7	400 V Betriebsspannung
2	341	Halterung A	1	ECP5924AA	←	
3	342	Halterung B	1	ECP5924AB	←	
4	343	Dichtung	2	ECP5924AC	←	
5	344	Befestigungsmutter	2	ECP5924AD	←	
6	345	Kabeleinführung	1	ECP5924AE	←	
7	347	Kabelabdeckung	1	ER1IS9347	←	
8	348	Maschinenschraube mit Federring	4	J1AP2-5001010	←	Für Kabelabdeckung
9	401	Anschlusskasten	1	MR1IS9401	←	
10	405	Anschlusskastenhalterung	1	MR1HS9405	←	
11	411	Anschlusskastenabdeckung	1	MR1DS9411	←	
12	421	Anschlusskastendichtung	1	MR1DS9421	←	
13	423	Abstandshalter	4	M6SE010S9517	←	
14	424	Maschinenschraube mit Federring	4	J1AP2-8001414	←	Für Anschlusskastenhalterung
15	432	Maschinenschraube mit Federring	2	J1AP2-6001010	←	
16	1445	Apparatesatz komplett	1	ER2BFC1QS1A8	←	230 V Betriebsspannung
				ER2BFY1QS1A8	←	400 V Betriebsspannung
17	5445	Apparatesatz	1	MR2IS5445	←	
18	450	Maschinenschraube mit Federring	1	J1AP2-5000808	←	
19	451	Maschinenschraube mit Federring	3	J1AP2-4000808	←	Für Erdung
20	452	Maschinenschraube mit Federring	2	J1AP2-5001010	←	Für Klemmenleiste
21	455	Maschinenschraube mit Federring	2	J1AP2-4000808	←	Für Transformator
22	461	Maschinenschraube mit Federring	6	J1AW2-3000808	←	Für Relais
23	853	Klemmenleiste 10P	1	ECP1610AA	←	
24	863	Verbindungskabel	1 Satz	ER2BEE1QS9A8	←	
25	876	Relais	3	MGC42C2AA	←	
26	881	Transformator	1	TRF12C211	←	230 V Betriebsspannung
				TRF12Y211	←	400 V Betriebsspannung
27	891	Sicherungshalter	1	ECP92FZAA	←	
28	892	Sicherung	1	ECP91FZ02		
29	894	Maschinenschraube mit Federring	1	J1AP2-3000808	←	Für Sicherungshalter
30	454	Maschinenschraube mit Federring	4	J1AP2-5001010	←	Für Apparatesatz
31	818	Dichtung für Kabeleinführung	1	M7SE010S9527	←	
32	422	Maschinenschraube mit Federring	4	J1AP2-5001010	←	Für Anschlusskastenabdeckung
33	1751	Verbindungskabel Baugruppe P	2	MR2IS2751	MR2JS2751	Für Stromversorgung
34	1602	Halterung Baugruppe	2	ECP5924BB	←	
35	751	Kabel	2	Z2CU402-0000	←	
37	341	Halterung A	2	ECP5924AA	←	
38	351	Gummidichtring	2	ECP6914AA	←	
39	1761	Verbindungskabel Baugruppe S	2	MR2IS2761	MR2JS2761	Für den Betrieb
40	1602	Halterung Baugruppe	2	ECP5924BB	←	
41	761	Kabel	2	Z3CR501-0000	←	
43	341	Halterung A	2	ECP5924AA	←	
44	351	Gummidichtring	2	ECP6914AA	←	
65	1811	Buchse 8P Komplettsatz	1	ER2IS1811	←	
66	5811	Buchse 8P Baugruppe	1	ER2IS5811	←	
67	814	Tippen Sie Schraube	4	J1AL2-4001212	←	
68	815	Buchsengehäuse	1	M6ME010S9529	←	
69	816	Halterung für Zugentlastung	1	M6FE005S9530	←	
70	817	Maschinenschraube mit Federring	2	J1AP2-5001010	←	
71	818	Dichtung für Kabeleinführung	1	M7SE010S9527	←	
72	820	Maschinenschraube mit Federring	4	J1AP2-5001010	←	

Abb. Nummer	Teile Nummer	Teilebezeichnung	Anzahl pro Kettenzug	Produktcode		Bemerkung
				ER2-100S	ER2-150S ER2-200S	
45	1771	Anschlusskabeleinheit	1	ZBZC12EJ1000	←	
46	351	Gummidichtring	1	ECP6922AA	←	
47	1724	Kabelbefestigungseinheit 22	1	M7HE010M1105	←	
48	741	Typenschild G	1	E6LE010S9806	←	
49	771	Kabel	1	Z2CU408-0000	←	
50	1641	Kabelwagen Typ 21 Einheit	n	M7HE010S1108	←	
51	1491	Mitnehmer und Anbausatz komplett	1	MR1DS1491	←	
52	491	Mitnehmerarm	1	MR1DS9491	←	
53	492	Kabelstütze	1	MR1DS9492	←	
54	497	Schraube	2	J1BA2-0802525	←	
55	498	Federring	2	J1WS012-20080	←	
56	499	Mutter	2	J1NA002-20080	←	
57	1493	Kabelführung (Draht)	1	MR1DS1493	←	
58	501	Sicherungsplatte	1	MR1DS9501	←	
59	505	Schraube	2	J1BA2-0803030	←	
60	506	Federring	2	J1WS012-20080	←	
61	406	Inbusschraube	4	J1BE1-0802020	←	Für Anschlusskastenhalterung
62	407	Federring	4	J1WS011-20080	←	Für Anschlusskastenhalterung

Anbauteile für obere Verbindungsplatte - (Verbindungsplatte für Fahrwerk)

ER2-075S/ER2-100L/ER2-100S

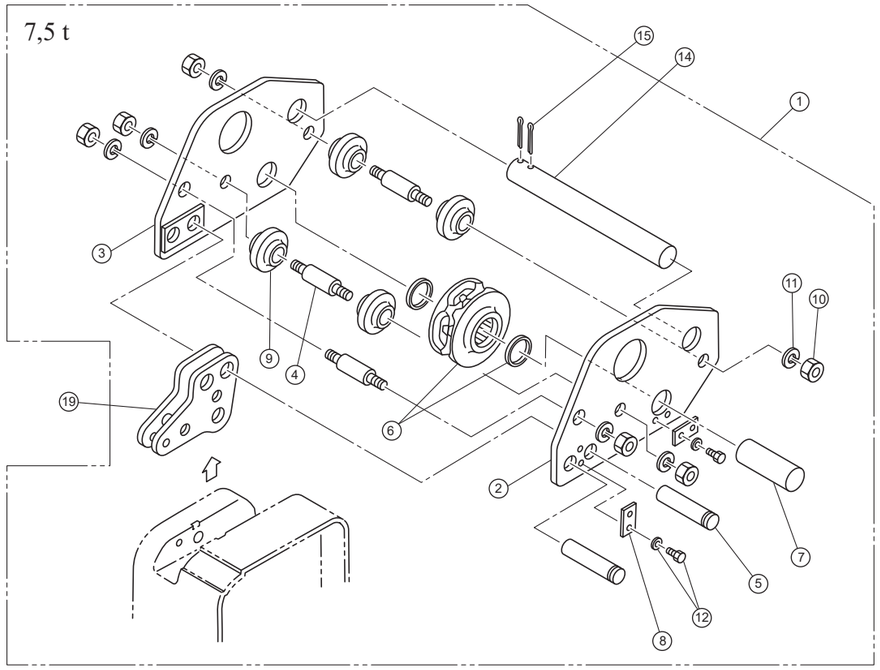

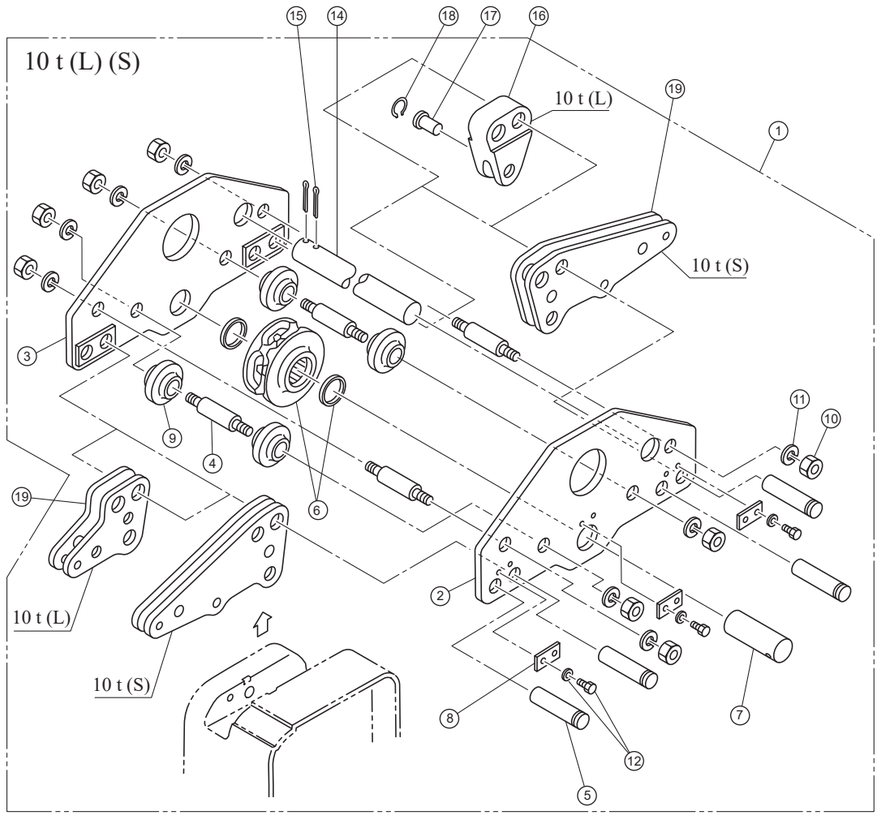

ER2-075S/ER2-100L/ER2-100S

Abb. Nummer	Teile Nummer	Teilebezeichnung	Anzahl pro Kettenzug		Produktcode			Bemerkung
			ER2-075S	ER2-100L ER2-100S	ER2-075S	ER2-100L	ER2-100S	
1	1003	Obere Verbindungsplatte Baugruppe	1	1	ER2HS1003	ER2IS1003	←	
2	5003	Obere Verbindungsplatte A Baugruppe	1	1	ER2HS5003	ER2IS5003	←	
3	5004	Obere Verbindungsplatte B Baugruppe	1	1	ER2HS5004	ER2IS5004	←	
4	007	Oberer Haltebolzen	3	4	E7SE075S9007	←	←	
5	008	Verbindungsschaft	2	4	E6SE075S9008	←	←	
6	5051	Obere Umlenkritzel-Baugruppe	1	1	ER2HS5051	←	←	
7	053	Oberer Schaft	1	1	E6SE075S9053	←	←	
8	056	Schaftanschlag A	2	3	ER1HS9056	←	←	
9	062	Führungsrolle	4	4	E6SE075S9062	←	←	
10	081	Mutter	6	8	J1NA001-30200	←	←	Für oberen Haltebolzen
11	082	Federring	6	8	J1WS011-20200	←	←	Für oberen Haltebolzen
12	083	Inbusschraube mit Federring	4	6	J1BG1-0801616	←	←	Für Schaftanschlag A
14	010	Fixierungsbolzen	1	1	E6SE075S9010	←	←	
	018	Fixierungsbolzen (300)	1	1	E7SE075S9019	←	←	
15	089	Splint	2	2	J1PW01-050050	←	←	Für Fixierungsbolzen
16	017	Kettenhalter	X	1	X	ER1IL9017	X	Für das Ende der Lastkettenseite
17	041	Kettenbolzen	X	1	X	S2SB030-9107	X	Für das Ende der Lastkettenseite
18	092	Sprengring	X	1	X	J1SR000-00021	X	Für Kettenbolzen
19	5005	Verbindungsstückbaugruppe	1	1	ER2HS5005	←	X	
		Verbindungsstückbaugruppe S	X	2	X	X	ER2IS5005	

Anbauteile für obere Verbindungsplatte - (Verbindungsplatte für Fahrwerk)

ER2-150S/ER2-200S

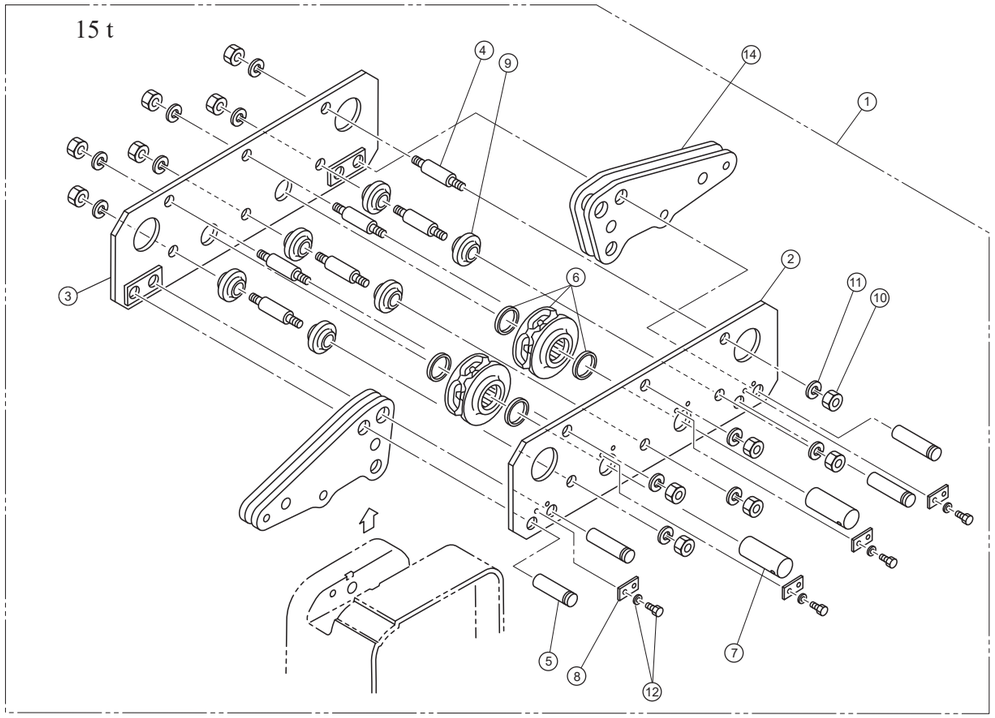

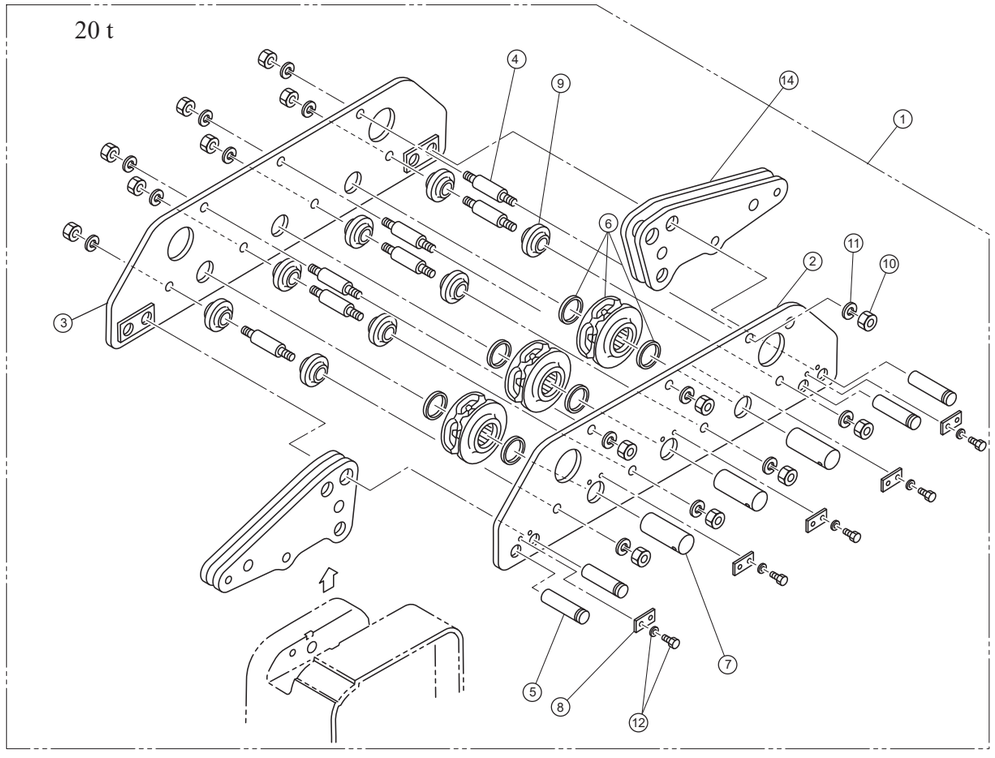

ER2-150S/ER2-200S

Abb. Nummer	Teile Nummer	Teilebezeichnung	Anzahl pro Kettenzug		Produktcode		Bemerkung
			ER2-150S	ER2-200S	ER2-150S	ER2-200S	
1	1003	Obere Verbindungsplatte Baugruppe	1	1	ER2JS1003	ER2KS1003	
2	5003	Obere Verbindungsplatte A Baugruppe	1	1	ER2JS5003	ER2KS5003	
3	5004	Obere Verbindungsplatte B Baugruppe	1	1	ER2JS5004	ER2KS5004	
4	007	Oberer Haltebolzen	6	7	E7SE075S9007	←	
5	008	Verbindungsschaft	4	4	E6SE075S9008	←	
6	5051	Obere Umlenkritzel-Baugruppe	2	3	ER2HS5051	←	
7	053	Oberer Schaft	2	3	E6SE075S9053	←	
8	056	Schaftanschlag A	4	5	ER1HS9056	←	
9	062	Führungsrolle	6	8	E6SE075S9062	←	
10	081	Mutter	12	14	J1NA001-30200	←	Für oberen Haltebolzen
11	082	Federring	12	14	J1WS011-20200	←	Für oberen Haltebolzen
12	083	Inbusschraube mit Federring	8	10	J1BG1-0801616	←	Für Schaftanschlag A
14	5005	Verbindungsstückbaugruppe S	2	2	ER2IS5005	←	

Steuerungsbaugruppe und Kabel (Hakenaufhängung)

ER2-100S/ER2-150S/ER2-200S

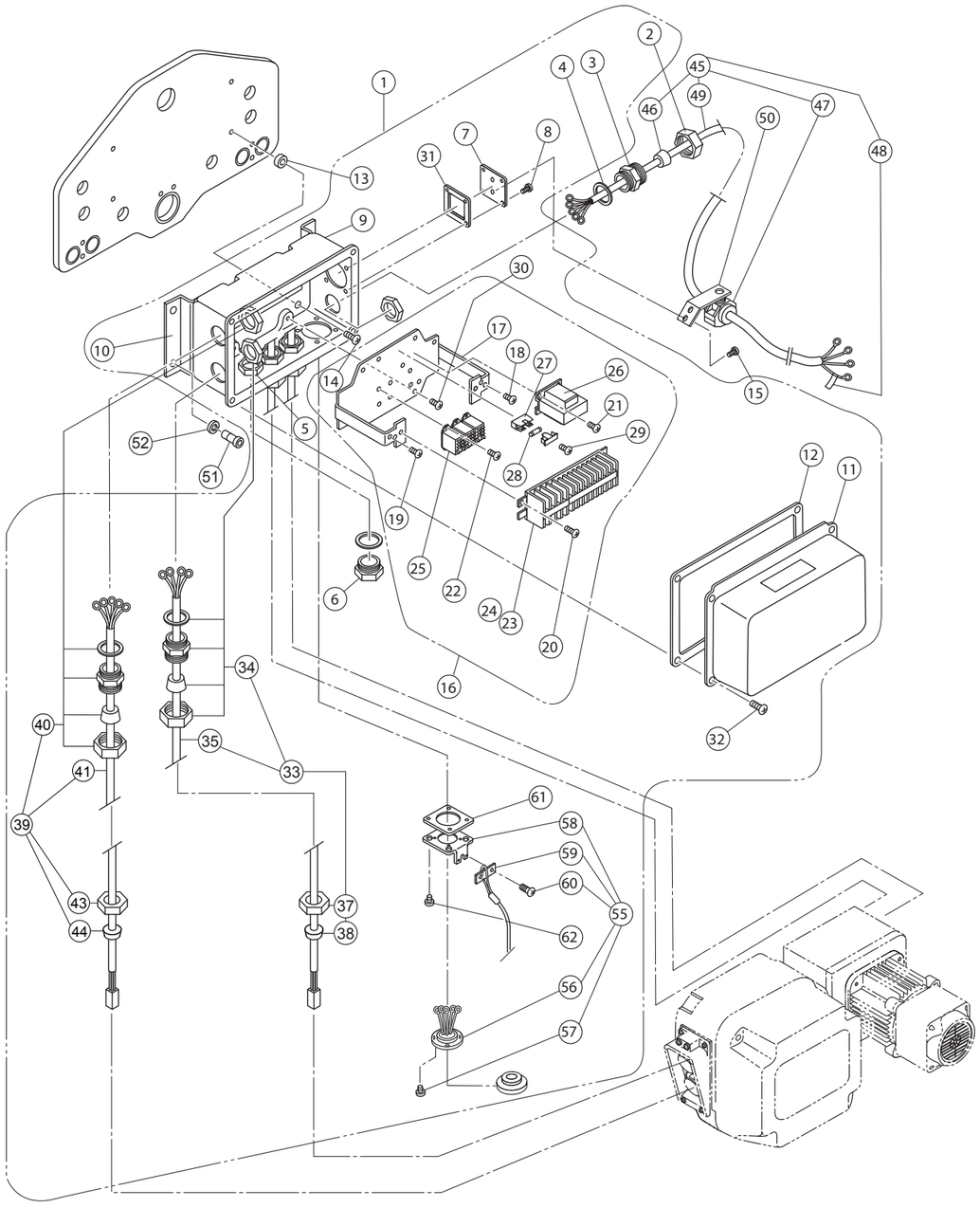

ER2-100S/ER2-150S/ER2-200S

Abb. Nummer	Teile Nummer	Teilebezeichnung	Anzahl pro Kettenzug	Produktcode		Bemerkung
				ER2-100S	ER2-150S ER2-200S	
1	1401	Anschlusskasten komplett	1	ER2BGC1QS1A7	ER2BGC1PS1A7	230 V Betriebsspannung
				ER2BGY1QS1A7	ER2BGY1PS1A7	400 V Betriebsspannung
2	341	Halterung A	1	ECP5924AA	←	
3	342	Halterung B	1	ECP5924AB	←	
4	343	Dichtung	2	ECP5924AC	←	
5	344	Befestigungsmutter	2	ECP5924AD	←	
6	345	Kabeleinführung	1	ECP5924AE	←	
7	347	Kabelabdeckung	1	ER1IS9347	←	
8	348	Maschinenschraube mit Federring	4	J1AP2-5001010	←	Für Kabelabdeckung
9	401	Anschlusskasten	1	MR1IS9401	←	
10	405	Anschlusskastenhalterung	1	MR1HS9405	←	
11	411	Anschlusskastenabdeckung	1	MR1DS9411	←	
12	421	Anschlusskastendichtung	1	MR1DS9421	←	
13	423	Abstandshalter	4	M6SE010S9517	←	
14	424	Maschinenschraube mit Federring	4	J1AP2-8001414	←	Für Anschlusskastenhalterung
15	432	Maschinenschraube mit Federring	2	J1AP2-6001010	←	
16	1445	Apparatesatz komplett	1	ER2BFC1QS1A8	←	230 V Betriebsspannung
				ER2BFY1QS1A8	←	400 V Betriebsspannung
17	5445	Apparatesatz	1	MR2IS5445	←	
18	450	Maschinenschraube mit Federring	1	J1AP2-5000808	←	
19	451	Maschinenschraube mit Federring	3	J1AP2-4000808	←	Für Erdung
20	452	Maschinenschraube mit Federring	2	J1AP2-5001010	←	Für Klemmenleiste
21	455	Maschinenschraube mit Federring	2	J1AP2-4000808	←	Für Transformator
22	461	Maschinenschraube mit Federring	6	J1AW2-3000808	←	Für Relais
23	853	Klemmenleiste 10P	1	ECP1610AA	←	
24	863	Verbindungskabel	1 Satz	ER2BEE1QS9A8	←	
25	876	Relais	3	MGC42C2AA	←	
26	881	Transformator	1	TRF12C211	←	230 V Betriebsspannung
				TRF12Y211	←	400 V Betriebsspannung
27	891	Sicherungshalter	1	ECP92FZAA	←	
28	892	Sicherung	1	ECP91FZ02	←	
29	894	Maschinenschraube mit Federring	1	J1AP2-3000808	←	Für Sicherungshalter
30	454	Maschinenschraube mit Federring	4	J1AP2-5001010	←	Für Apparatesatz
31	818	Dichtung für Kabeleinführung	1	M7SE010S9527	←	
32	422	Maschinenschraube mit Federring	4	J1AP2-5001010	←	Für Anschlusskastenabdeckung
33	1751	Verbindungskabel Baugruppe P	2	MR2IS2751	MR2JS2751	Für Stromversorgung
34	1602	Halterung Baugruppe	2	ECP5924BB	←	
35	751	Kabel	2	Z2CU402-0000	←	
37	341	Halterung A	2	ECP5924AA	←	
38	351	Gummidichtring	2	ECP6914AA	←	
39	1761	Verbindungskabel Baugruppe S	2	MR2IS2761	MR2JS2761	Für den Betrieb
40	1602	Halterung Baugruppe	2	ECP5924BB	←	
41	761	Kabel	2	Z3CR501-0000	←	
43	341	Halterung A	2	ECP5924AA	←	
44	351	Gummidichtring	2	ECP6914AA	←	
55	1811	Buchse 8P Komplettsatz	1	ER2IS1811	←	
56	5811	Buchse 8P Baugruppe	1	ER2IS5811	←	
57	814	Tippen Sie Schraube	4	J1AL2-4001212	←	
58	815	Buchsengehäuse	1	M6ME010S9529	←	
59	816	Halterung für Zugentlastung	1	M6FE005S9530	←	
60	817	Maschinenschraube mit Federring	2	J1AP2-5001010	←	
61	818	Dichtung für Kabeleinführung	1	M7SE010S9527	←	
62	820	Maschinenschraube mit Federring	4	J1AP2-5001010	←	

Abb. Nummer	Teile Nummer	Teilebezeichnung	Anzahl pro Kettenzug	Produktcode		Bemerkung
				ER2-100S	ER2-150S ER2-200S	
45	1771	Anschlusskabeleinheit	1	ZBZC12EJ1000	←	
46	351	Gummidichtring	1	ECP6922AA	←	
47	1724	Kabelbefestigungseinheit 22	1	M7HE010M1105	←	
48	741	Typenschild G	1	E6LE010S9806	←	
49	771	Kabel	1	Z2CU408-0000	←	
50	431	Kabelstütze	1	ER1IS9431	←	
51	406	Inbusschraube	4	J1BE1-0802020	←	Für Anschlusskastenhalterung
52	407	Federring	4	J1WS011-20080	←	Für Anschlusskastenhalterung

Oberhaken (Hakenaufhängung)

ER2-100S

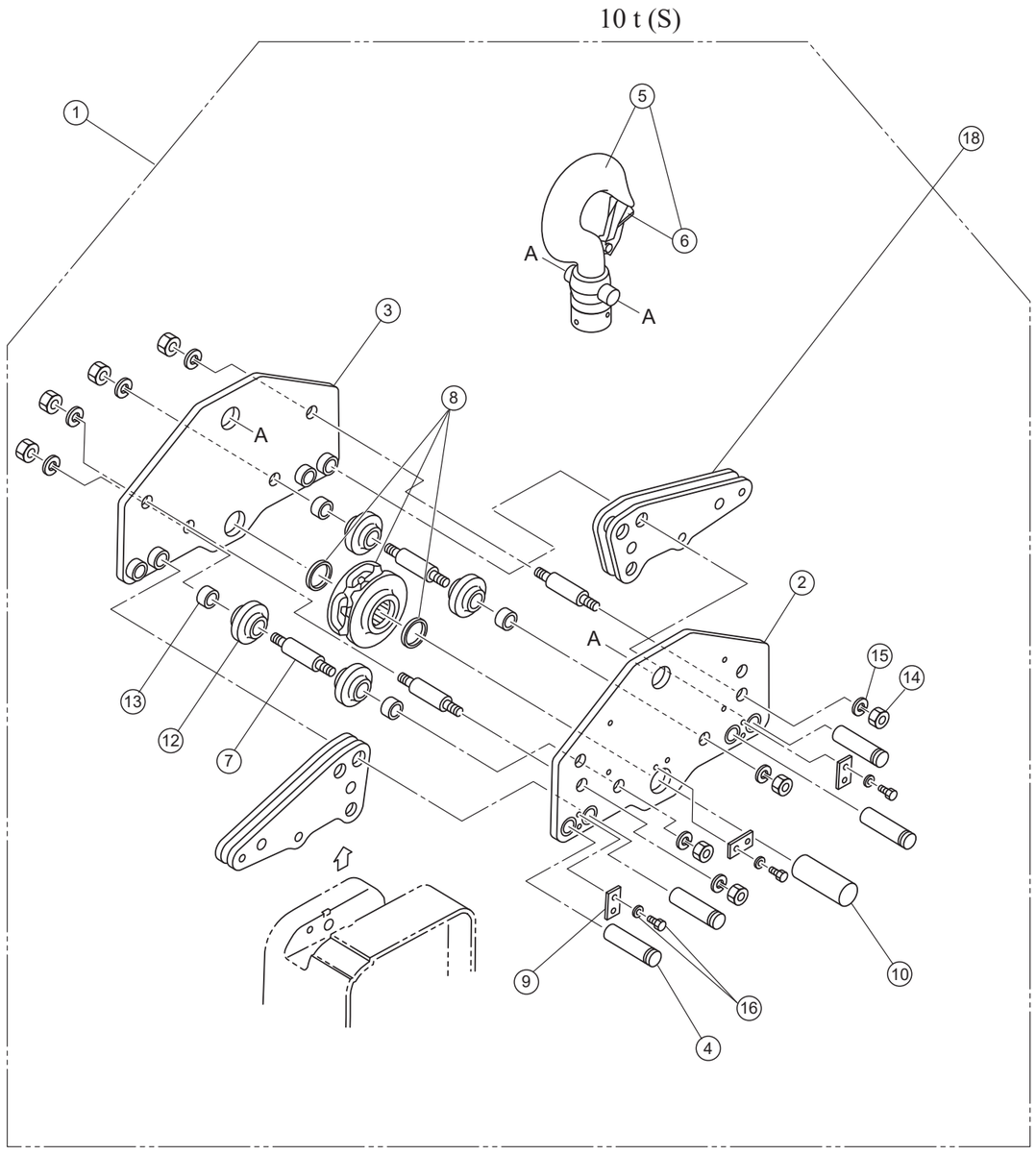

ER2-150S

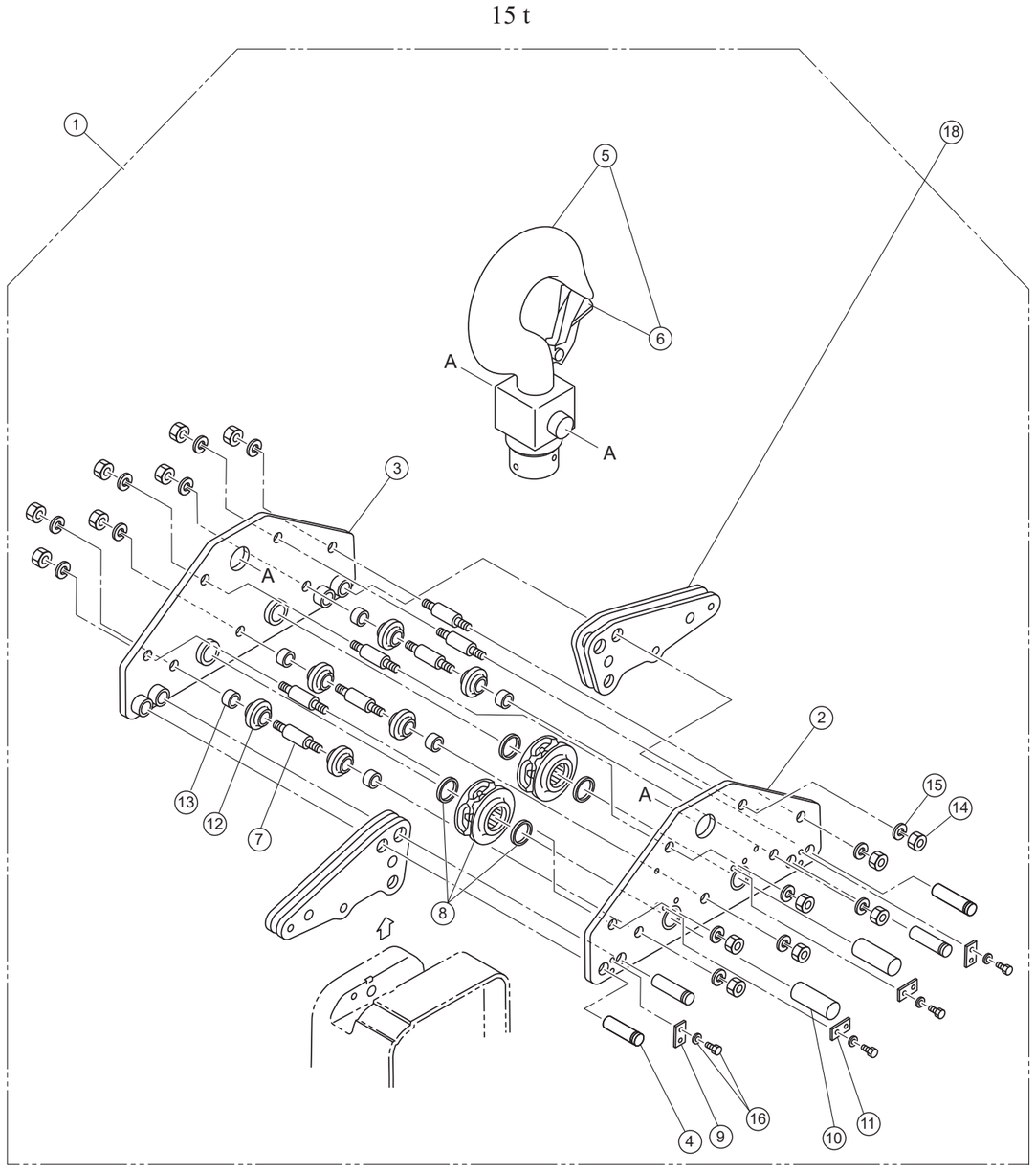

ER2-200S

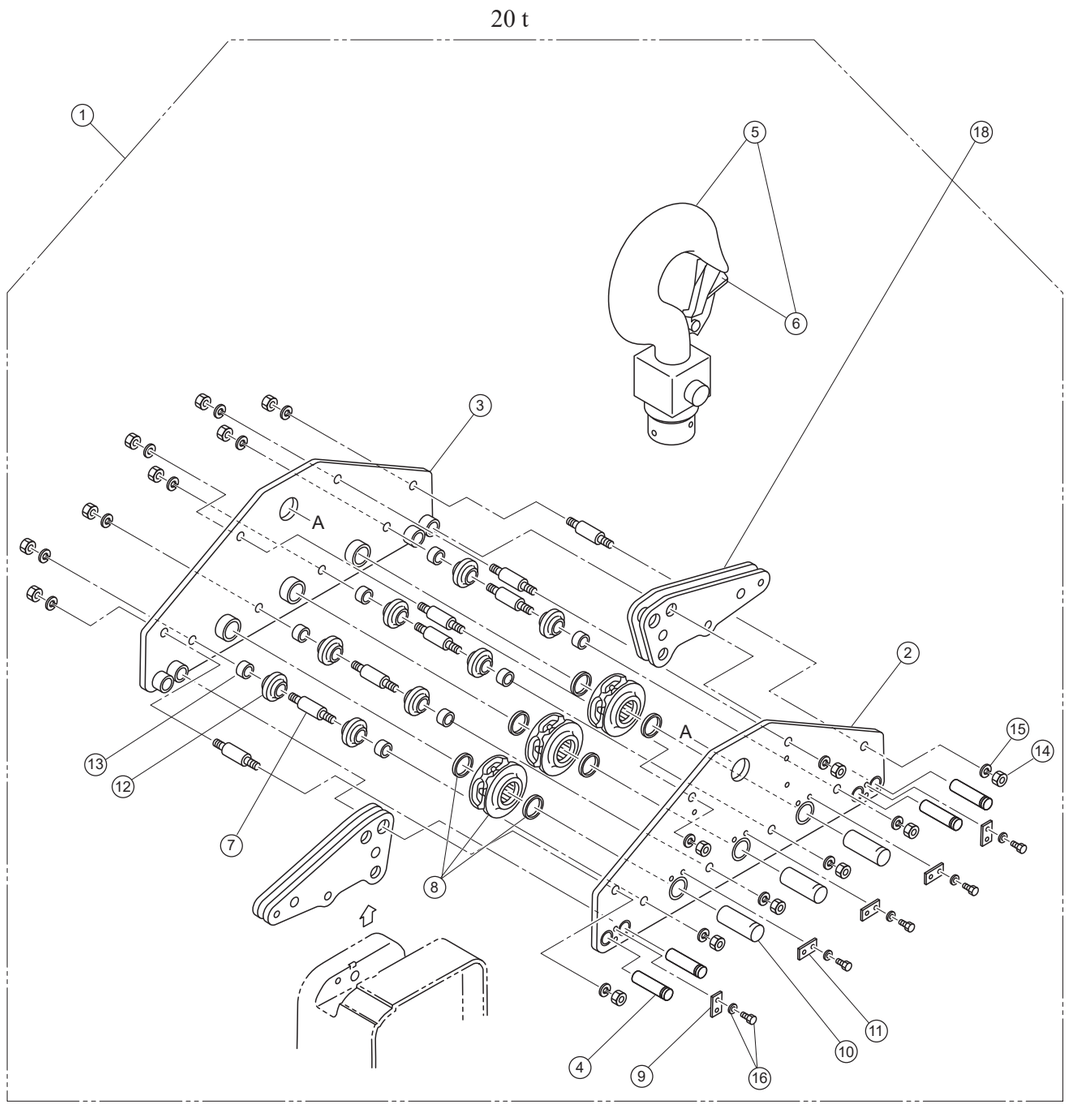

Oberhaken (Hakenaufhängung)

ER2-100S/ER2-150S/ER2-200S

Abb. Nummer	Teile Nummer	Teilebezeichnung	Anzahl pro Kettenzug			Produktcode			Bemerkung
			ER2-100S	ER2-150S	ER2-200S	ER2-100S	ER2-150S	ER2-200S	
1	1011	Oberhaken-Satz komplett	1	1	1	ER2IS1011	ER2JS1011	ER2KS1011	
2	5011	Obere Verbindungsplatte A Baugruppe	1	1	1	ER2IS5011	ER2JS5011	ER2KS5011	
3	5012	Obere Verbindungsplatte B Baugruppe	1	1	1	ER2IS5012	ER2JS5012	ER2KS5012	
4	013	Verbindungsschaft B	4	4	4	E6SE100S9013	E6SE150S9013	←	
5	2121	Unterhaken Baugruppe	1	1	1	ER2IS2121	ER2JS2121	ER2KS2121	
6	1071	Hakenmaulsicherung	1	1	1	C2BA150-1071	C2BA200-1071	C2BA300-1071	
7	038	Unterer Haltebolzen	4	7	8	E7SE075S9038	E7SE150S9038	←	
8	5052	Untere Umlenkritzel-Baugruppe	1	2	3	ER2HS5052	←	←	
9	056	Schaftanschlag A	3	2	2	ER1IS9056	←	←	
10	057	Obere Welle B	1	2	3	E6SE100S9057	E6SE150S9057	←	
11	060	Schaftanschlag B	X	2	3	X	ER1JS9060	←	
12	062	Führungsrolle	4	6	8	E6SE075S9062	←	←	
13	065	Untere Muffe	4	6	8	E6SE075S9065	E6SE150S9065	←	
14	081	Mutter	8	14	16	J1NA001-30200	←	←	
15	082	Federring	8	14	16	J1WS011-20200	←	←	
16	083	Inbusschraube mit Federring	6	8	10	J1BG1-0801616	←	←	Für Schaftanschlag A, B
18	5005	Verbindungsstückbaugruppe S	2	2	2	ER2IS5005	←	←	

Motor- / Getriebe

MR2-075L/MR2-100L/MR2-150L/MR2-200L

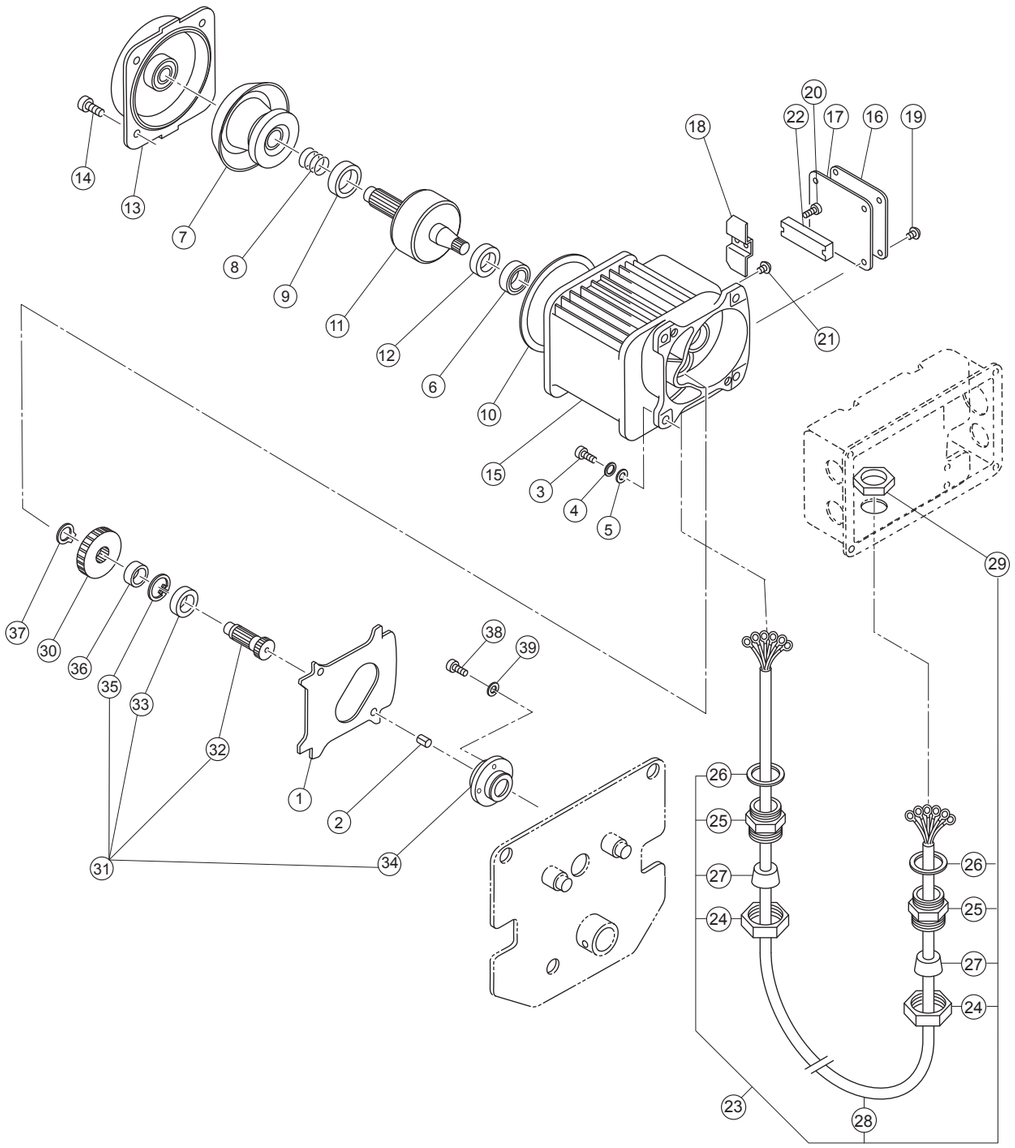

MR2-075L/MR2-100L/MR2-150L/MR2-200L

Motor

Abb. Nummer	Teile Nummer	Teilebezeichnung	Anzahl pro Kettenzug		Produktcode		Bemerkung
			MR2-075L MR2-100L	MR2-150L MR2-200L	MR2-075L MR2-100L	MR2-150L MR2-200L	
1	248	Getrieberahmendichtung	1	2	MR1IS9248	←	
2	249	Passhülse	2	4	MR1DS9249	←	Für Getrieberahmen und Rahmen G
3	250	Schraube	4	8	J1BA1-0802525	←	Für Getrieberahmen. Intergrierter Typ mit Federring/Unterlegscheibe ist verfügbar. (251 und 252 sind nicht erforderlich.)
4	251	Federring	4	8	J1WS011-20080	←	Für Getrieberahmen
5	252	Unterlegscheibe	4	8	J1WA011-00080	←	Für Getrieberahmen
6	253	Kugellager	1	2	J1GR0C0-06204	←	Für Getrieberahmen motorseitig
7	5261	Bremstrommelbaugruppe	1	2	MR1DS5261	←	
8	264	Bremsfeder	1	2	M3ES010-9304	←	
9	265	Puffer	1	2	MR1DS9265	←	
10	281	Schutzscheibe	1	2	MR1DS9281	←	
11	5291	Motorwelle mit Läufer	1	2	MR1GS5291	←	
12	293	Dichtring	1	2	MR1DS9293	←	
13	1301	Motorabdeckungsbaugruppe	1	2	MR1DS1301	←	
14	304	Inbusschraube	4	8	J1BE2-0802222	←	Für Motorabdeckung
15	5321	Motorrahmen mit Stator	1	2	MR2SJC50S5A2	←	230 V Betriebsspannung
					MR2SJY50S5A2	←	400 V Betriebsspannung
16	324	Anschlussabdeckung	1	2	M7SE010B9206	←	
17	325	Anschlussabdeckungsdichtung	1	2	MR1GS9325	←	
18	326	Spulenabdeckung	1	2	MR1DS9326	←	
19	331	Maschinenschraube mit Federring	4	8	J1AP2-5001010	←	Für Anschlussabdeckung
20	332	Maschinenschraube mit Federring	2	4	J1AW2-4002020	←	Für Klemmenleiste 6P
21	334	Maschinenschraube mit Federring	1	2	J1AP2-4000808	←	Für Erdung
22	851	Klemmenleiste 6P	1	2	M6FE005S9516	←	
23	1791	Fahrwerksmotorkabel Baugruppe	1	2	MR1HS1791	←	
24	341	Halterung A	2	4	ECP5924AA	←	
25	342	Halterung B	2	4	ECP5924AB	←	
26	343	Dichtung	2	4	ECP5924AC	←	
27	351	Gummidichtring	2	4	ECP6912AA	←	
28	791	Kabel	1	2	Z2CU401-0000	←	
29	344	Befestigungsmutter	1	2	ECP5924AD	←	

Getriebe

Abb. Nummer	Teile Nummer	Teilebezeichnung	Anzahl pro Kettenzug		Produktcode		Bemerkung
			MR2-075L MR2-100L	MR2-150L MR2-200L	MR2-075L MR2-100L	MR2-150L MR2-200L	
30	241	Getriebe Nr. 2	1	2	MR1IS9241	←	
31	5242	Getriebebaugruppe Nr. 3	1	2	MR1IS5242	←	
32	242	Getriebe Nr. 3	1	2	MR1IS9242	←	
33	245	Kugellager	2	4	J1GR020-06205	←	Für Lagerhalterung
34	257	Lagerhalterung	1	2	MR1IS9257	←	
35	258	Sprengring	1	2	J1SR000-00052	←	Für Lagerhalterung
36	244	Abstandshalter	1	2	MR1IS9244	←	
37	246	Sprengring	1	2	J1SS000-00025	←	Für Getriebe Nr. 3
38	259	Inbusschraube	4	8	J1BE1-0603030	←	
39	260	Federring	4	8	J1WS011-20060	←	

Rahmen, Laufrad und Verbindungsschaft

MR2-075L/MR2-100L/MR2-150L/MR2-200L

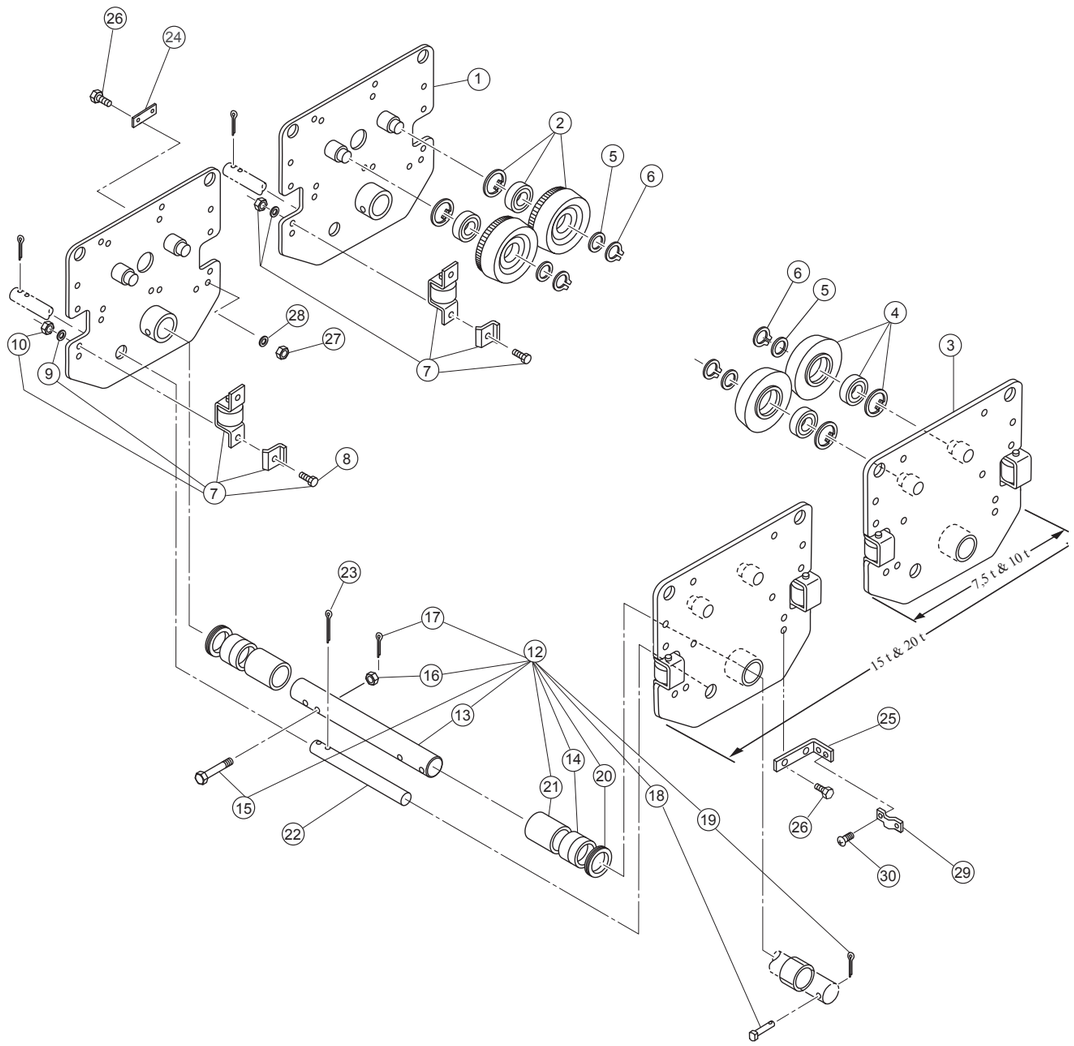

MR2-075L/MR2-100L/MR2-150L/MR2-200L

Fahrwerksrahmen und Laufräder

Abb. Nummer	Teile Nummer	Teilebezeichnung	Anzahl pro Kettenzug		Produktcode		Bemerkung
			MR2-075L MR2-100L	MR2-150L MR2-200L	MR2-075L MR2-100L	MR2-150L MR2-200L	
1	5201	Seitenplatte G Baugruppe	1	2	MR1IS5201	←	
2	1231	Laufradbaugruppe G	2	4	M6SE100S1101	←	Für I-Träger
	1237	Laufradbaugruppe GF			M6SE100S1105	←	Für breite Träger und H-Träger
3	5202	Seitenplatte S Baugruppe	1	2	MR1IS5202	←	
4	1232	Laufradbaugruppe S	2	4	M6SE100S1102	←	Für I-Träger
	1238	Laufradbaugruppe SF			M6SE100S1106	←	Für breite Träger und H-Träger
5	235	Unterlegscheibe	4	8	M6SE100S9104	←	Für Laufrad G, GF, S, SF
6	236	Sprengring	4	8	J1SS000-00045	←	Für Laufrad G, GF, S, SF
7	1211	Seitenrollen-Komplettsatz	4	8	MR1GS1211SU_01	←	Mit Anschlagplatte
8	219	Schraube	8	16	J1BA1-1604545	←	
9	220	Federring	8	16	J1WS011-20160	←	
10	221	Mutter	8	16	J1NA001-130160	←	

Verbindungsschaft

Abb. Nummer	Teile Nummer	Teilebezeichnung	Anzahl pro Kettenzug		Produktcode		Bemerkung
			MR2-075L MR2-100L	MR2-150L MR2-200L	MR2-075L MR2-100L	MR2-150L MR2-200L	
12	1101	Verbindungsschaft-Komplettsatz (220)	1	2	M6SS100S1115	←	Für Trägerbreiten von 150-220
13	115	Verbindungsschaft (220)	1	2	M6SE100S9115	←	
14	117	Muffe B	6	12	M6SE100S9117	←	
15	161	Schraube	1	2	M6SE100S9161	←	
16	162	Kronenmutter	1	2	J1NL002-20160	←	
17	163	Splint	1	2	J1PW01-040030	←	
18	164	Schaftanschlag	1	2	M6SE100S9164	←	
19	165	Splint	1	2	J1PW02-040028	←	
20	118	Dünner Abstandshalter	8	16	M6SE100S9116	←	
12	2101	Verbindungsschaft-Komplettsatz (300)	1	2	M6SS100S1181	←	Für Trägerbreiten von 221-305
13	181	Verbindungsschaft (300)	1	2	M6SE100S9181	←	
14	117	Muffe B	7	14	M6SE100S9117	←	
15	161	Schraube	1	2	M6SE100S9161	←	
16	162	Kronenmutter	1	2	J1NL002-20160	←	
17	163	Splint	1	2	J1PW01-040030	←	
18	164	Schaftanschlag	1	2	M6SE100S9164	←	
19	165	Splint	1	2	J1PW02-040028	←	
20	118	Dünner Abstandshalter	8	16	M6SE100S9116	←	
21	182	Fixierungsmuffe (300)	2	4	M6SE100S9182	←	
22	010	Fixierungsbolzen	1	X	M6SE075S9010	X	Für Standardträger
	018	Fixierungsbolzen (300)	1	X	M7SE075S9019	X	Für breite Träger
23	089	Splint	2	X	J1PW01-050050	X	
24	224	Verbindungsplatte	X	1	X	M6SE200S9105	
25	225	Verbindungsplatte S	X	1	X	MR1JS9225	
26	226	Schraube	X	4	X	M6SE200S9106	
27	227	Mutter	X	4	X	J1NA002-10120	
28	228	Federring	X	4	X	J1WS012-20120	
29	816	Halterung für Zugentlastung	X	1	X	E6LE010S9614	
30	817	Maschinenschraube mit Federring	X	2	X	J1AP2-6000808	

Steuerschalter

MR2-075L/MR2-100L/MR2-150L/MR2-200L

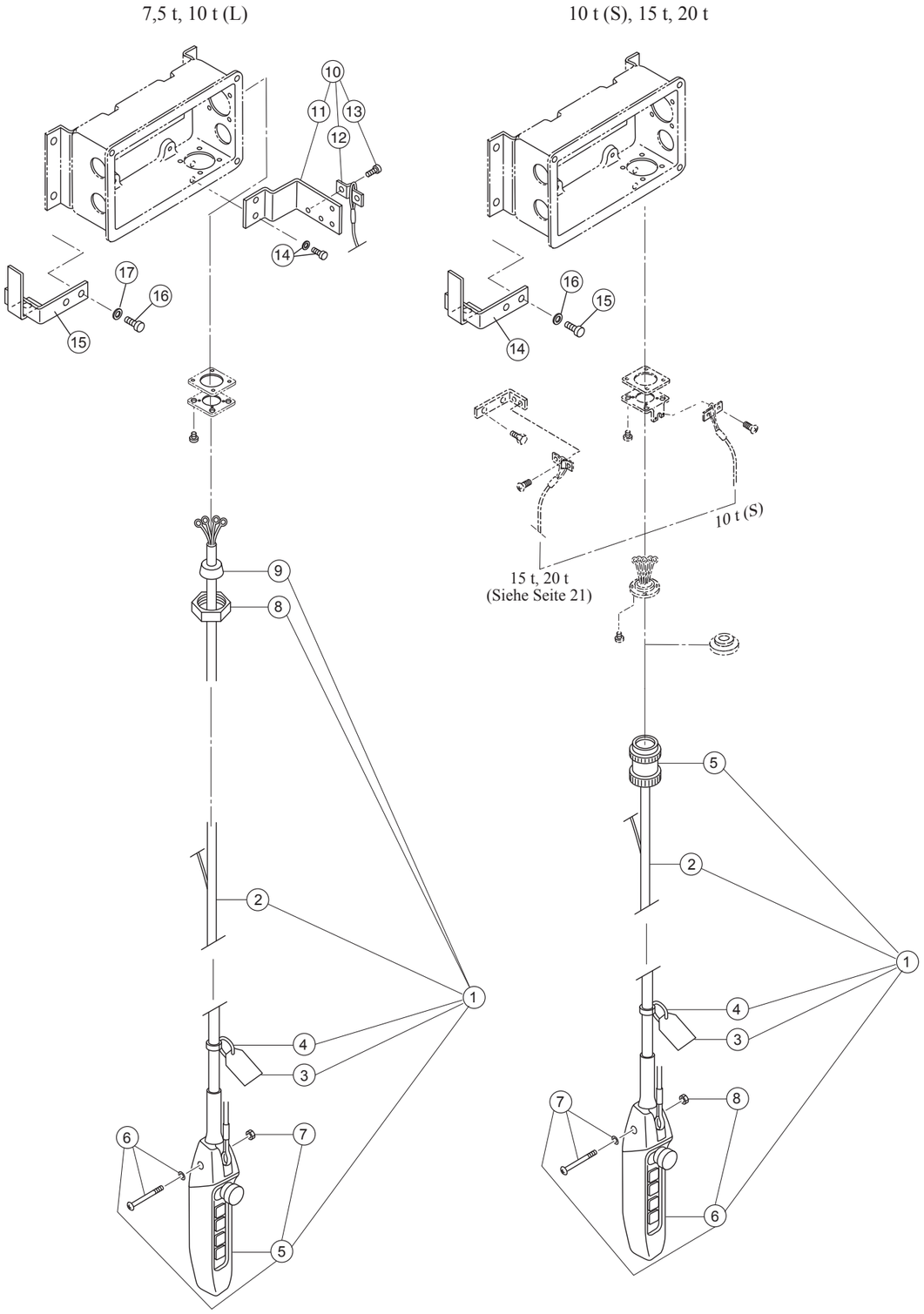

MR2-075L/MR2-100L

7,5 t, 10 t (L)

Abb. Nummer	Teile Nummer	Teilebezeichnung	Anzahl pro Kettenzug	Produktcode		Bemerkung
				MR2-075L	MR2-100L mit ER2-100L	
1	1781	Steuerkabelbaugruppe TR	1	ZBSS02EF1000	←	
2	781	Kabel	1	Z3CR701-0000	←	
3	783	Warnschild PB	1	SWD9013AC	←	
4	784	Aufhänger für Schild	1	E7SE003S9787	←	
5	1801	5-fach-Steuerschalterbaugruppe	1	SWDB110AC	←	
6	788	Maschinenschraube mit Federring	1	J1AP2-4002608	←	
7	789	Mutter	1	J1NA004-10040	←	
8	341	Halterung A	1	ECP 5924AA	←	
9	351	Gummidichtring	1	ECP 6916AA	←	
10	1481	Zugentlastungs Baugruppe	1	MR1DS1481	←	Für Zugentlastung
11	481	Zugentlastung	1	MR1DS9481	←	
12	816	Halterung für Zugentlastung	1	E6LE010S9614	←	
13	817	Maschinenschraube mit Federring	2	J1AP2-6001212	←	
14	482	Inbusschraube mit Federring	2	J1BG1-1002828	←	
15	511	Schieber für Kabelwagen	1	T2AQ100-9101	←	
16	516	Schraube	2	J1BA1-1003026	←	
17	517	Federring	2	J1WS011-20100	←	

10 t (S), 15 t, 20 t

Abb. Nummer	Teile Nummer	Teilebezeichnung	Anzahl pro Kettenzug	Produktcode		Bemerkung
				MR2-100L mit ER2-100S	MR2-150L MR2-200L	
1	1781	Steuerkabelbaugruppe TR	1	ZB1102FF1000	ZB1102GF1000	
2	781	Kabel	1	Z3CR701-0000	←	
3	783	Warnschild PB	1	SWD9013AC	←	
4	784	Aufhänger für Schild	1	E7SE003S9787	←	
5	792	Stecker 8P	1	ECP2108AC	←	
6	1801	5-fach-Steuerschalterbaugruppe	1	SWDB110AC	←	
7	788	Maschinenschraube mit Federring	1	J1AP2-4002608	←	
8	789	Mutter	1	J1NA004-10040	←	
14	511	Schieber für Kabelwagen	1	T2AQ100-9101	←	
15	516	Schraube	2	J1BA1-1003026	←	
16	517	Federring	2	J1WS011-20100	←	

Steuerungsbaugruppe und Kabel - (Verbindungsplatte 7,5 t, 10 t (L))

MR2-075L, MR2-100L mit ER2-100L

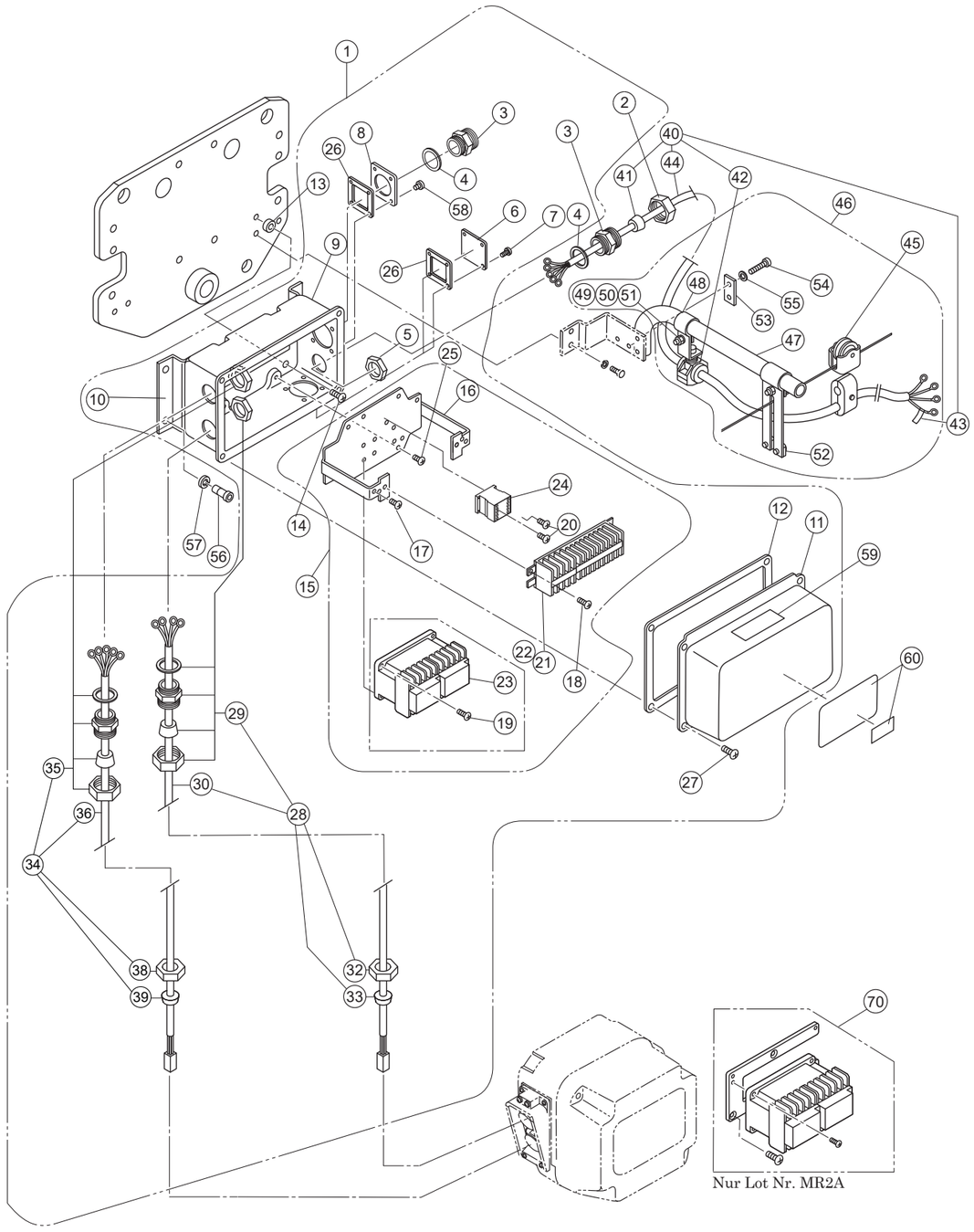

MR2-075L, MR2-100L mit ER2-100L

Mit Fahrwerk

Abb. Nummer	Teile Nummer	Teilebezeichnung	Anzahl pro Kettenzug	Produktcode MR2-075L MR2-100L mit ER2-100L	Bemerkung
1	1401	Anschlusskasten komplett	1	MR2RSC75M1A4	
2	341	Halterung A	1	ECP5924AA	
3	342	Halterung B	2	ECP5924AB	
4	343	Dichtung	2	ECP5924AC	
5	344	Befestigungsmutter	2	ECP5924AD	
6	347	Kabelabdeckung	1	E6LE010S9630	
7	348	Maschinenschraube mit Federring	4	J1AP2-5001010	
8	349	Platte D	1	ECP5924AF	
9	401	Anschlusskasten	1	MR1DS9401	
10	405	Anschlusskastenhalterung	1	MR1HS9405	
11	411	Anschlusskastenabdeckung	1	MR1DS9411	
12	421	Anschlusskastendichtung	1	MR1DS9421	
13	423	Abstandshalter	4	M6SE010S9517	
14	424	Maschinenschraube mit Federring	4	J1AP2-8001414	Für Anschlusskastenhalterung
15	1445	Apparatesatz komplett	1	MR2REE75M1A5	
16	5445	Apparatesatz	1	MR2DS5445	
17	451	Maschinenschraube mit Federring	3	J1AP2-4000808	Für Erdung
18	452	Maschinenschraube mit Federring	2	J1AW2-4001212	Für Klemmenleiste
19	453	Maschinenschraube mit Federring	2	J1AP2-4001212	Für Schütz 871
20	457	Maschinenschraube mit Federring	2	J1AP2-4001212	Für Schütz 873
21	853	Klemmenleiste 16P	1	ECP1416AA	
22	863	Verbindungskabel	1 Satz	MR2REE75M9A5	
23	871	Schütz	1	MGC23302F	Nur Lot Nr. MR2B
24	873	Schütz	1	MGC12302A	
25	454	Maschinenschraube mit Federring	4	J1AP2-5001010	Für Apparatesatz
26	818	Dichtung für Kabeleinführung	2	M7SE010S9527	
58	820	Maschinenschraube mit Federring	4	J1AP2-5001010	Für Platte P, D
27	422	Maschinenschraube mit Federring	4	J1AP2-5001010	Für Anschlusskasten
28	1751	Verbindungskabel Baugruppe P	1	MR2HS2751	Für Stromversorgung
29	1602	Halterung Baugruppe	1	ECP5924BB	
30	751	Kabel	1	Z2CU402-0000	
32	341	Halterung A	1	ECP5924AA	
33	351	Gummidichtring	1	ECP6914AA	
34	1761	Verbindungskabel Baugruppe S	1	MR2HS2761	Für den Betrieb
35	1602	Halterung Baugruppe	1	ECP5924BB	
36	761	Kabel	1	Z2CR601-0000	
38	341	Halterung A	1	ECP5924AA	
39	351	Gummidichtring	1	ECP6914AA	
40	1771	Anschlusskabeleinheit	1	ZBZC12BJ1000	
41	351	Gummidichtring	1	ECP6916AA	
42	1724	Kabelbefestigungseinheit 16	1	M3ES010-1724	
43	741	Typenschild G	1	E6LE010S9806	
44	771	Kabel	1	Z2CU403-0000	
45	1641	Kabelwagen Typ 14 Einheit	n	E6AX003S1527	
46	1491	Mitnehmer und Anbausatz komplett	1	MR1DS1491	
47	491	Mitnehmerarm	1	MR1DS9491	
48	492	Kabelstütze	1	MR1DS9492	
49	497	Schraube	2	J1BA2-0802525	
50	498	Federring	2	J1WS012-20080	
51	499	Mutter	2	J1NA002-20080	
52	1493	Kabelführung (Draht)	1	MR1DS1493	
53	501	Sicherungsplatte	1	MR1DS9501	
54	505	Schraube	2	J1BA2-0803030	
55	506	Federring	2	J1WS012-20080	

Abb. Nummer	Teile Nummer	Teilebezeichnung	Anzahl pro Kettenzug	Produktcode MR2-075L MR2-100L mit ER2-100L	Bemerkung
56	406	Inbusschraube	4	J1BE1-0802020	Für Anschlusskastenhalterung
57	407	Federring	4	J1WS011-20080	Für Anschlusskastenhalterung
59	711	Warnaufkleber E	1	ER2CS9937	
60	702	Typenschild B	1	MR2SMC10S9A8	
	721	Typenschild C	1	MR2SEE75S9A7	7.5t
				MR2SEE1QS9A7	10t

Verwenden Sie beim Ersetzen des Elektromagnetischen Schützes Folgendes für die Chargennummer MR2A.

70	1871	Elektromagnetischen Schützes komplett*	1	MGKP1102B	

*Mit Elektromagnetischem Schütz, Befestigungsabstandshalter, Maschinenschraube und Anschlusskabel.

Steuerungsbaugruppe und Kabel - (Verbindungsplatte 10 t (S), 15 t, 20 t)

MR2-100L mit ER2-100S, MR2-150L/MR2-200L

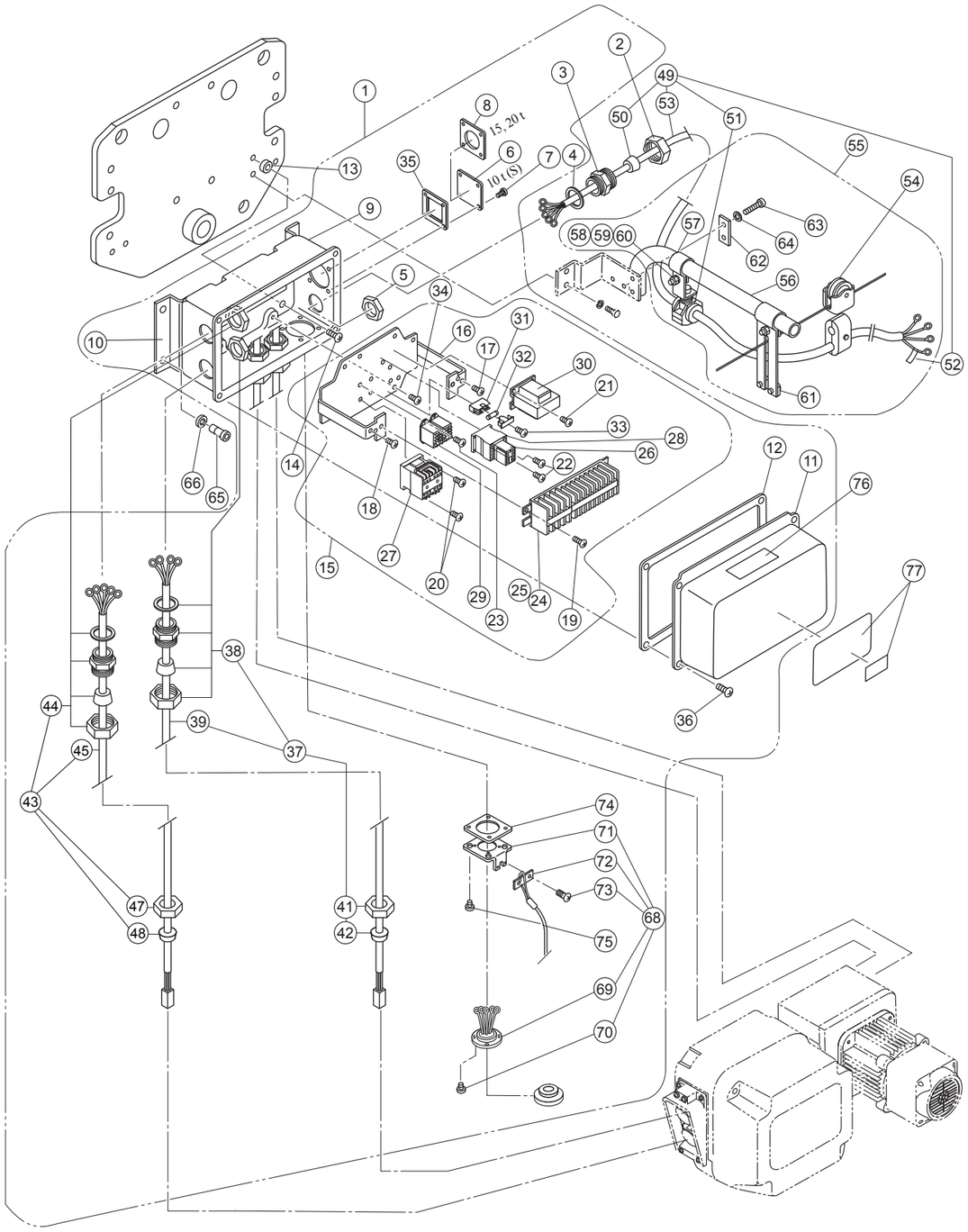

MR2-100L mit ER2-100S, MR2-150L/MR2-200L

Mit Fahrwerk

Abb. Nummer	Teile Nummer	Teilebezeichnung	Anzahl pro Kettenzug	Produktcode		Bemerkung
				MR2-100L mit ER2-100S	MR2-150L MR2-200L	
1	1401	Anschlusskasten komplett	1	MR2RTC1QM1A4	MR2RTC1PM1A4	230 V Betriebsspannung
				MR2RTY1QM1A4	MR2RTY1PM1A4	400 V Betriebsspannung
2	341	Halterung A	1	ECP5924AA	←	
3	342	Halterung B	1	ECP5924AB	←	
4	343	Dichtung	1	ECP5924AC	←	
5	344	Befestigungsmutter	1	ECP5924AD	←	
6	347	Kabelabdeckung	1	E6LE010S9630	X	
7	348	Maschinenschraube mit Federring	4	J1AP2-5001010	←	
8	349	Platte D	1	X	ECP5924AF	
9	401	Anschlusskasten	1	MR1IS9401	←	
10	405	Anschlusskastenhalterung	1	MR1HS9405	←	
11	411	Anschlusskastenabdeckung	1	MR1DS9411	←	
12	421	Anschlusskastendichtung	1	MR1DS9421	←	
13	423	Abstandshalter	4	M6SE010S9517	←	
14	424	Maschinenschraube mit Federring	4	J1AP2-8001414	←	Für Anschlusskastenhalterung
15	1445	Apparatesatz komplett	1	MR2RJC1QM1A5	←	230 V Betriebsspannung
				MR2RJY1QM1A5	←	400 V Betriebsspannung
16	5445	Apparatesatz	1	MR2IS5445	←	
17	450	Maschinenschraube mit Federring	1	J1AP2-5000808	←	Für Erdung
18	451	Maschinenschraube mit Federring	5	J1AP2-4000808	←	Für Erdung
19	452	Maschinenschraube mit Federring	2	J1AP2-5001010	←	Für Klemmenleiste
20	453	Maschinenschraube mit Federring	2	J1AP2-4001616	←	Für Schütz
21	455	Maschinenschraube mit Federring	2	J1AP2-4000808	←	Für Transformator
22	457	Maschinenschraube mit Federring	2	J1AP2-4001212	←	Für Schütz
23	461	Maschinenschraube mit Federring	4	J1AW2-3000808	←	Für Relais
24	853	Klemmenleiste 10P	1	ECP1610AA	←	
25	863	Verbindungskabel	1 Satz	MR2REE1QM9A5	←	
26	870	Hilfsschütz	1	MGC92409A	←	
27	871	Schütz	1	MGC23302A	←	
28	873	Schütz	1	MGC12302A	←	
29	876	Relais	2	MGC42C2AA	←	
30	881	Transformator	1	TRF12C211	←	230 V Betriebsspannung
				TRF12Y211	←	400 V Betriebsspannung
31	891	Sicherungshalter	1	ECP92FZAA	←	
32	892	Sicherung	1	ECP91FZ02	←	
33	894	Maschinenschraube mit Federring	1	J1AP2-3000808	←	Für Sicherungshalter
34	454	Maschinenschraube mit Federring	4	J1AP2-5001010	←	Für Apparatesatz
35	818	Dichtung für Kabeleinführung	1	M7SE010S9527	←	
36	422	Maschinenschraube mit Federring	4	J1AP2-5001010	←	Für Anschlusskasten
37	1751	Verbindungskabel Baugruppe P	2	MR2IS2751	MR2JS2751	Für Stromversorgung
38	1602	Halterung Baugruppe	2	ECP5924BB	←	
39	751	Kabel	2	Z2CU402-0000	←	
41	341	Halterung A	2	ECP5924AA	←	
42	351	Gummidichtring	2	ECP6914AA	←	
43	1761	Verbindungskabel Baugruppe S	2	MR2IS2761	MR2JS2761	Für den Betrieb
44	1602	Halterung Baugruppe	2	ECP5924BB	←	
45	761	Kabel	2	Z3CR501-0000	←	
47	341	Halterung A	2	ECP5924AA	←	
48	351	Gummidichtring	2	ECP6914AA	←	
68	1811	Buchse 8P Komplettsatz	1	ER2IS1811	←	
69	5811	Buchse 8P Baugruppe	1	ER2IS5811	←	
70	814	Tippen Sie Schraube	4	J1AL2-4001212	←	
71	815	Buchsengehäuse	1	M6ME010S9529	←	
72	816	Halterung für Zugentlastung	1	M6FE005S9530	←	
73	817	Maschinenschraube mit Federring	2	J1AP2-5001010	←	

Abb. Nummer	Teile Nummer	Teilebezeichnung	Anzahl pro Kettenzug	Produktcode		Bemerkung
				MR2-100L mit ER2-100S	MR2-150L MR2-200L	
74	818	Dichtung für Kabeleinführung	1	M7SE010S9527	←	
75	820	Maschinenschraube mit Federring	4	J1AP2-5001010	←	
49	1771	Anschlusskabeleinheit	1	ZBZC12EJ1000	←	
50	351	Gummidichtring	1	ECP6922AA	←	
51	1724	Kabelbefestigungseinheit 22	1	M7HE010M1105	←	
52	741	Typenschild G	1	E6LE010S9806	←	
53	771	Kabel	1	Z2CU408-0000	←	
54	1641	Kabelwagen Typ 21 Einheit	n	M7HE010S1108	←	
55	1491	Mitnehmer und Anbausatz komplett	1	MR1DS1491	←	
56	491	Mitnehmerarm	1	MR1DS9491	←	
57	492	Kabelstütze	1	MR1DS9492	←	
58	497	Schraube	2	J1BA2-0802525	←	
59	498	Federring	2	J1WS012-20080	←	
60	499	Mutter	2	J1NA002-20080	←	
61	1493	Kabelführung (Draht)	1	MR1DS1493	←	
62	501	Sicherungsplatte	1	MR1DS9501	←	
63	505	Schraube	2	J1BA2-0803030	←	
64	506	Federring	2	J1WS012-20080	←	
65	406	Inbusschraube	4	J1BE1-0802020	←	Für Anschlusskastenhalterung
66	407	Federring	4	J1WS011-20080	←	Für Anschlusskastenhalterung
76	711	Warnaufkleber E	1	ER2CS9937	←	
77	701	Typenschild B	1	MR2SMC10S9A8	←	
	721	Typenschild C	1	MR2SEE1QS9A7	X	10t
				X	MR2SEE1PS9A7	15t
				X	MR2SEE2QS9A7	20t

Verbindungsplatte (speziell für 7,5 t)

MR2-075L

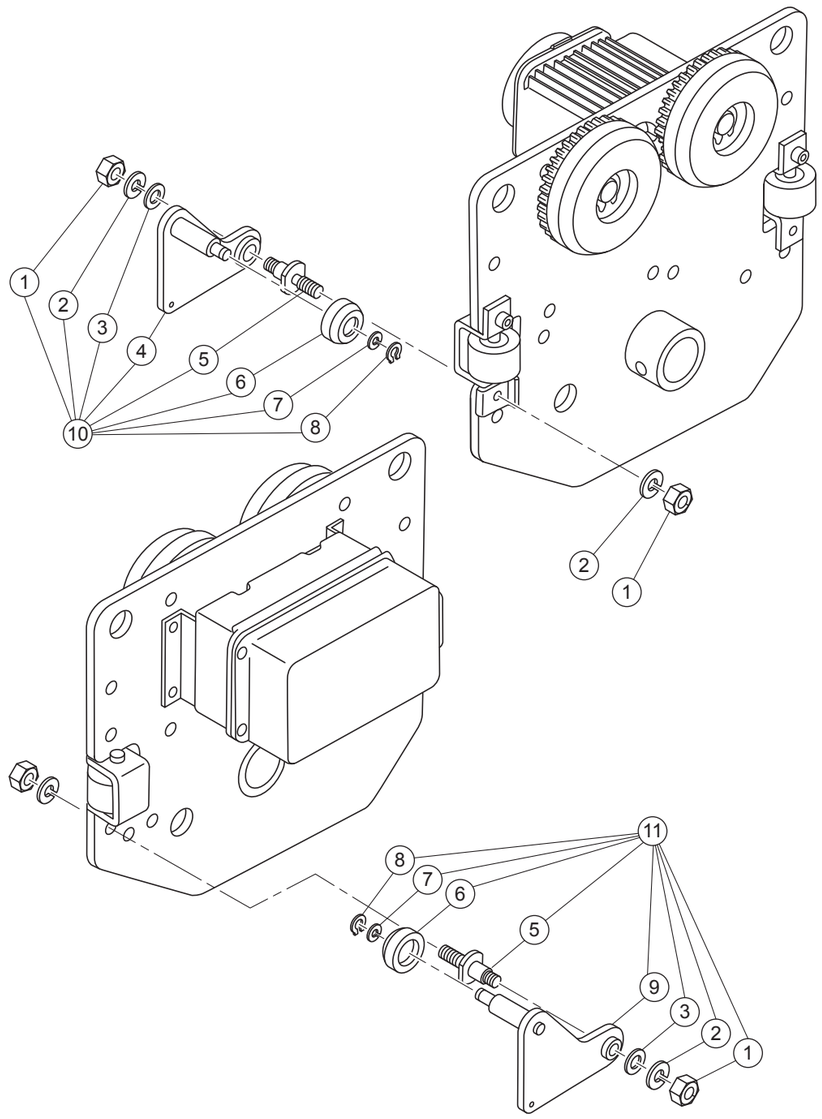

MR2-075L

Exklusive Teile für 7,5t

Abb. Nummer	Teile Nummer	Teilebezeichnung	Anzahl pro Kettenzug	Produktcode MR2-075L	Bemerkung
10	1401	Verbindungsplatte A Komplettsatz	1	M6SE075S1401	
1	411	Mutter	2	J1NA002-30160	Für Bolzen
2	413	Federring	2	J1WS012-20160	Für Bolzen
3	412	Unterlegscheibe	1	J1WB012-10160	Für Bolzen
4	5401	Verbindungsplatte A Baugruppe	1	M6SE075S5401	
5	408	Schraube	1	M6SE075S9408	
6	1405	Andruckrolle Baugruppe	1	M6SE075S1405	
7	407	Radscheibe	1	T6GA010-9104	
8	415	Sprengring	1	J1SS000-00015	Für Andruckrolle Baugruppe
11	1402	Verbindungsplatte B Komplettsatz	1	M6SE075S1402	
1	411	Mutter	2	J1NA002-30160	Für Bolzen
2	413	Federring	2	J1WS012-20160	Für Bolzen
3	412	Unterlegscheibe	1	J1WB012-10160	Für Bolzen
9	5402	Verbindungsplatte B Baugruppe	1	M6SE075S5402	
5	408	Schraube	1	M6SE075S9408	
6	1405	Andruckrolle Baugruppe	1	M6SE075S1405	
7	407	Radscheibe	1	T6GA010-9104	
8	415	Sprengring	1	J1SS000-00015	Für Andruckrolle Baugruppe

KITO

URL. http://www.kito.net